TR 1.3

Fecha: 05/01/2024

Código	48SHT05A
Familia	TRITUS Small
Gama	Aguas negras con triturador
Tipología	Drenaje
Utilizos	Civil Doméstico

Límites de utilizo

Tipología líquido	Aguas cargadas
Temperatura líquido mínima	0 °C
Temperatura líquido máxima	40 °C
Máximo contenido de cloro	- ppm
Máximo contenido de sólidos	- ppm
Altura max. de aspiración	0 m
Máxima profundidad de utilizo	10,00 m
Temperatura ambiente máxima	- °C
Temperatura ambiente mínima	- °C
Presión máxima de ejercicio	- bar

Ejecución y normas de seguridad

Las electrobombas se suministran completas de:

- cable de alimentación de longitud 10 m
- cuadro eléctrico para la versión monofásica

EN 60335-1, IEC 60335-1, CEI 61-150
EN 60034-1, IEC 60034-1, CEI 2-3

Conexiones

Tipo de bocas	Rosvadas Gas
Boca de aspiración	-
Boca de impulsión	1 1/4"

Punto de trabajo

Caudal de trabajo	0,000 l/min
Altura de trabajo	0,000 m
Rendimiento electrobomba	0,00 %
Potencia absorbida motor P1	0,00 kW

Datos de entrada

Caudal solicitado	0,000 l/min
Altura solicitada	0,000 m
Altura geodética de la instalación	0,000 m
Pérdidas de carga de la instalación	0,000 m
NPSH disponibile	0,000 m
Líquido	Water
Temperatura	20 °C
Densidad	998,1 kg/m³
Viscosidad cinemática	1,00 mm²/s
Presión de vapor	2.318 Pa

Datos de placa Bomba

Caudal	20 - 220 l/min
Altura	22.5 - 2 m
Altura Max	23.6 m
Altura Min	2 m
Indice de rendimiento mínimo	-

Otros datos Bomba

Máximo nivel presión sonora (1m)	- dBA
Funcionamiento en horizontal	No
Paso de cuerpos sólidos	- mm

Datos de placa Motor

Voltaje	380-415 V
Fases	3
Frecuencia	50 Hz
Velocidad de rotación	2900 rpm
Potencia nominal	1,30 kW
Corriente nominal	3,8 A
Potencia absorbida P1	1,85 kW
Clase de eficiencia	Undefined
Capacidad condensador	- µF
Voltaje condensador	- V
Clase de aislamiento	F
Grado de protección IP	X8

Otros datos Motor

Corriente de arranque/nominal	5,355
Número max de arranques /hora	20
Factor de servicio	-
Cos Φ (4/4)	-
Rendimiento (4/4)	IE3-83.5 %
Protección térmica	-
Tipo de conector	-
Flujo de enfriamiento	- cm/s
Inmersión mínima para servicio continuo	300 mm

Copyright © Pedrollo 2024. All rights reserved. - Prepared by Luis Guajardo | Version 2/23/1 Rev.1001 (123)

Prestaciones

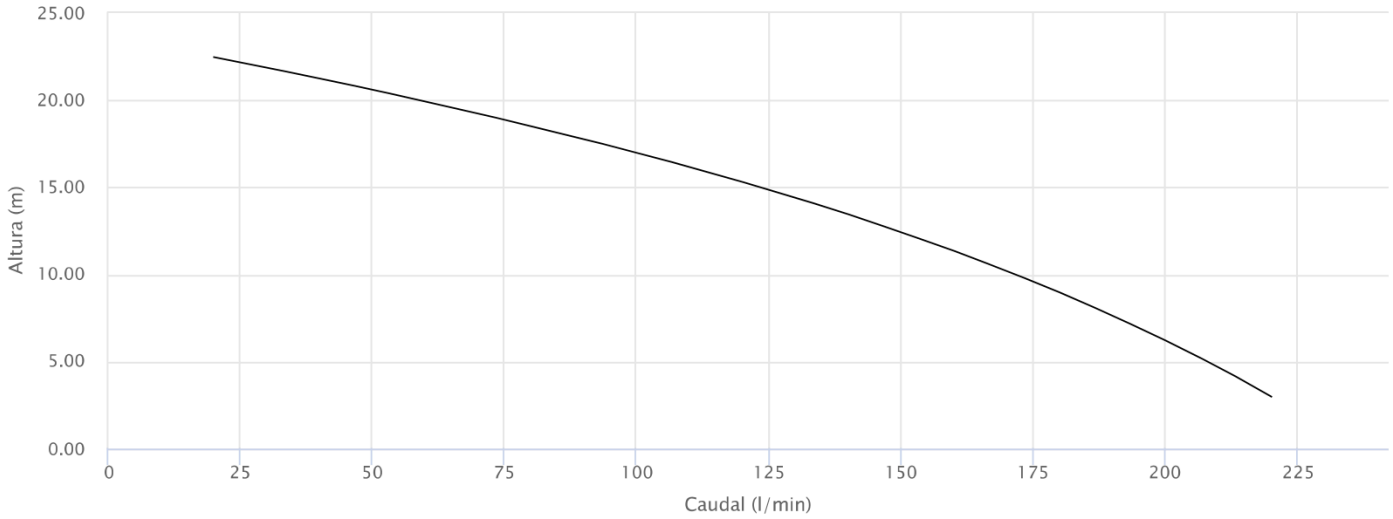

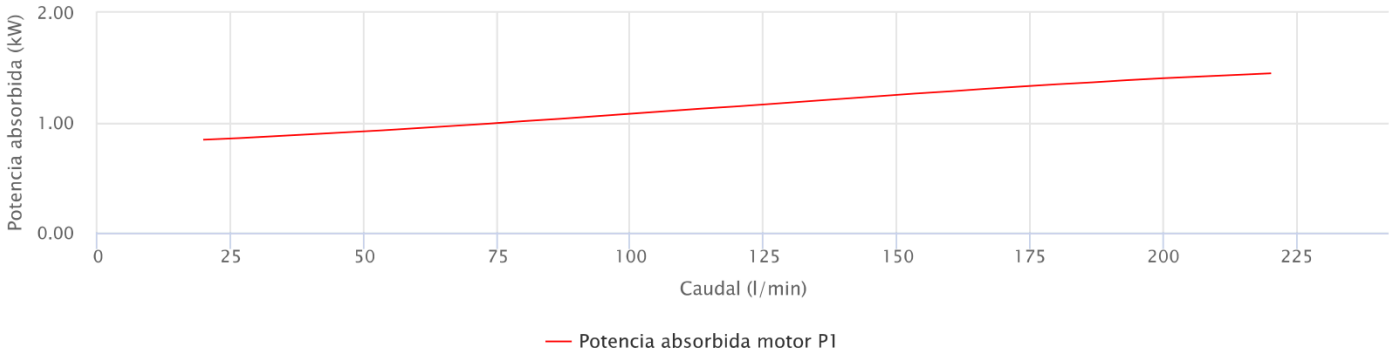

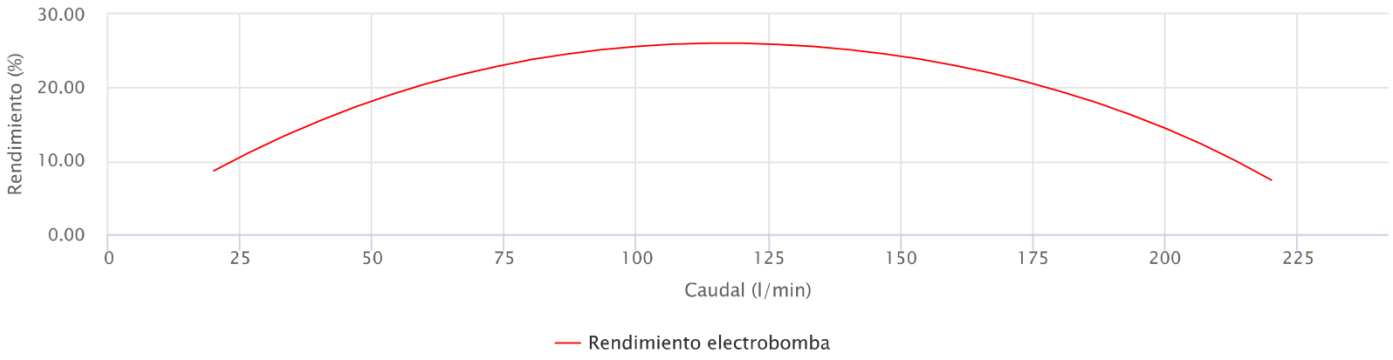

Copyright © Pedrollo 2024. All rights reserved. - Prepared by Luis Guajardo | Version 2/23/1 Rev.1001 (123)

Ejecución

Rodamientos

Rodamiento motor - lado bomba	6303 ZZ-C3E
Rodamiento motor - lado opuesto	6303 ZZ-C3E

Sello eje

Tipo de sello	Tenuta Meccanica Doppia in camera d'olio
Diámetro LM	14
Anillo fijo LM	Carburo de Silicio
Anillo rotante LM	Grafito
Elastómero LM	NBR
Restringimiento DN1=450 DN2=350	MG1-14D SIC
Diámetro LB	14
Anillo fijo LB	Carburo de Silicio
Anillo rotante LB	Carburo de Silicio
Elastómero LP	NBR

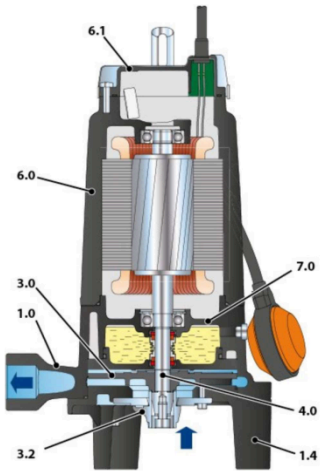

Materiales

1.0 - Cuerpo bomba	Hierro fundido GJL 200 EN 1561
1.4 - Base	Hierro fundido GJL 200 EN 1561
3.0 - Rodete	Tecnopolímero reforzado
3.2 - Triturador	Acero inoxidable EN 1.4125 (AISI 440C) templado
4.0 - Eje bomba	Acero inoxidable EN 1.4057 (AISI 431)
6.0 - Portamotor	Hierro fundido GJL 200 EN 1561
6.1 - Tapa motor	Hierro fundido GJL 200 EN 1561
7.0 - Soporte motor	Hierro fundido GJL 200 EN 1561

Dimensiones

DN2	a	b	c	d	h	h1	p	x	Kg
	[mm]								
1 1/4"	140	104	186	85	406	80	500	500	22,6

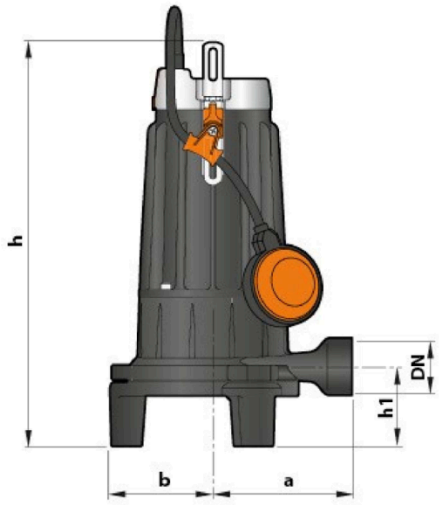

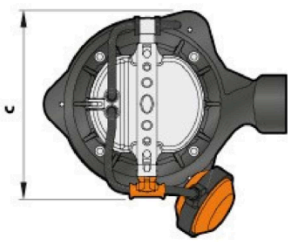

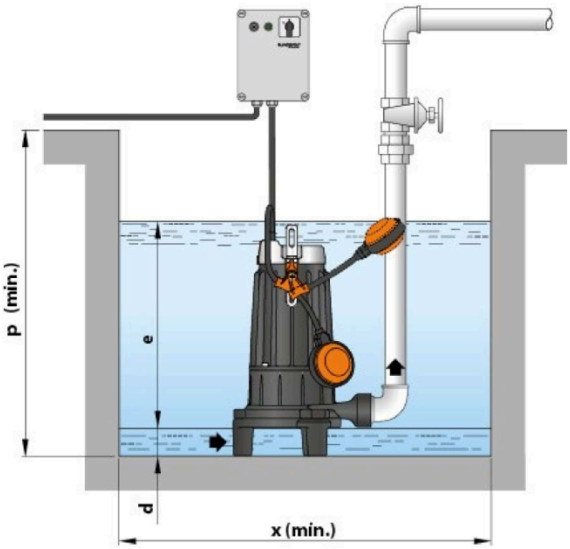

Copyright © Pedrollo 2024. All rights reserved. - Prepared by Luis Guajardo | Version 2/23/1 Rev.1001 (123)