# PLURIJET 90-130-200

## Electrobombas multicelulares autocebantes

Agua limpia

Utilizo doméstico

Utilizo civil



**RODETES**
Acero inoxidable AISI 304




### CAMPO DE PRESTACIONES

- Caudal hasta **200 l/min** (12 $m^3$/h)
- Altura manométrica hasta **97 m**

### LIMITES DE UTILIZO

- Altura de aspiración manométrica hasta **9 m** (HS)
- Temperatura del líquido de **-10 °C** hasta **+40 °C**
- Temperatura ambiente hasta **+40 °C**
- Presión máxima en el cuerpo de la bomba **10 bar**
- Funcionamiento continuo **S1**

### EJECUCION Y NORMAS DE SEGURIDAD

**EN 60335-1**
**IEC 60335-1**
**CEI 61-150**

**EN 60034-1**
**IEC 60034-1**
**CEI 2-3**

CE

### CERTIFICACIONES

Empresa con sistema de gestión certificado DNV
ISO 9001: CALIDAD

EAC

### UTILIZOS E INSTALACIONES

Las electrobombas autocebantes **PLURIJET** son aconsejadas para aspirar agua limpia incluso con presencia de aire mezclado en el líquido bombeado y líquidos químicamente no agresivos para los materiales con los cuáles está hecha la bomba.
Por la silenciosidad, la confiabilidad y el bajo consumo energético, son aconsejables para el utilizo doméstico y civil, en particular para la presurización y distribución del agua acopladas con tanques de presurización, para la recuperación del agua de lluvia, para los sistemas de irrigación, etc.
La instalación se debe realizar en lugares cerrados o protegidos de la intemperie.

### PATENTES - MARCAS - MODELOS

- Marca registrada n° 3974301 PLURIJET®
- Patente Pendiente n° PCT/IB2014/063126

### EJECUCION BAJO PEDIDO

- Otros voltajes o frecuencia 60 Hz
- Protección IP X5

### GARANTIA

2 años según nuestras condiciones generales de venta

## CURVAS Y DATOS DE PRESTACIONES

**50 Hz** **n= 2900 min⁻¹** HS= 0 m

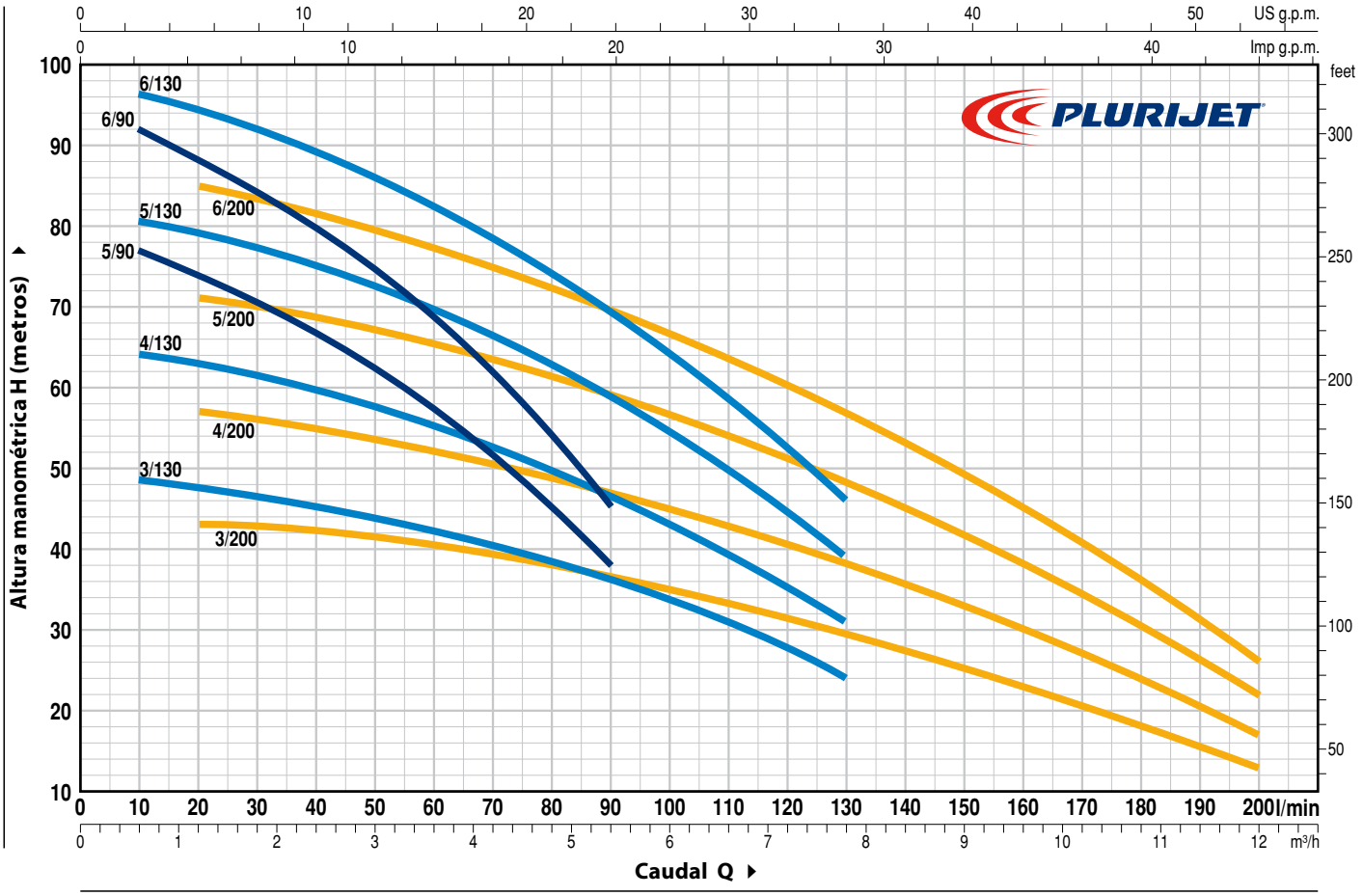


| MODELO | | POTENCIA (P2) | | | Q m³/h | 0 | 0.3 | 0.6 | 1.2 | 2.4 | 3.6 | 5.4 | 6.0 | 7.8 | 8.4 | 9.6 | 10.8 | 12.0 |
|---|---|---|---|---|---|---|---|---|---|---|---|---|---|---|---|---|---|---|
| **Monofásica** | **Trifásica** | **kW** | **HP** | ▲ | l/min | **0** | **5** | **10** | **20** | **40** | **60** | **90** | **100** | **130** | **140** | **160** | **180** | **200** |
| **PLURIJETm 5/90** | **PLURIJET 5/90** | 1.1 | 1.5 | | | 80 | 78 | 77 | 74 | 67 | 57 | 38 | | | | | | |
| **PLURIJETm 6/90** | **PLURIJET 6/90** | 1.5 | 2 | | | 96 | 94 | 92 | 88 | 80 | 69 | 45 | | | | | | |
| **PLURIJETm 3/130** | **PLURIJET 3/130** | 1.1 | 1.5 | | | 49 | 49 | 48.5 | 47.5 | 45 | 42.5 | 36 | 33.5 | 24 | | | | |
| **PLURIJETm 4/130** | **PLURIJET 4/130** | 1.5 | 2 | | | 65 | 65 | 64 | 63 | 60 | 56 | 46 | 43 | 31 | | | | |
| **PLURIJETm 5/130** | **PLURIJET 5/130** | 1.8 | 2.5 | | | 81 | 81 | 80.5 | 79 | 75 | 70 | 59 | 54 | 39 | | | | |
| – | **PLURIJET 6/130** | 2.2 | 3 | **IE3** | **H** metros | 97 | 97 | 96.5 | 94.5 | 90 | 83 | 69 | 64 | 46 | | | | |
| **PLURIJETm 3/200** | **PLURIJET 3/200** | 1.1 | 1.5 | | | 44 | 43.5 | 43.5 | 43 | 42 | 40.5 | 37 | 35 | 29 | 27.5 | 23 | 18 | 13 |
| **PLURIJETm 4/200** | **PLURIJET 4/200** | 1.5 | 2 | | | 58 | 57.5 | 57.5 | 57 | 55 | 52.5 | 47 | 45 | 38 | 35.5 | 30 | 24 | 17 |
| **PLURIJETm 5/200** | **PLURIJET 5/200** | 1.8 | 2.5 | | | 73 | 72 | 71.5 | 71 | 69 | 65.5 | 59 | 56.5 | 48 | 44.5 | 38 | 30 | 22 |
| – | **PLURIJET 6/200** | 2.2 | 3 | | | 87 | 86 | 85.5 | 85 | 82 | 78 | 69 | 67 | 57 | 53 | 45 | 36 | 26 |

**Q** = Caudal **H** = Altura manométrica total **HS** = Altura de aspiración

Tolerancia de las curvas de prestación según EN ISO9906 Grado 3B.

▲ Clase de rendimiento del motor trifásico (IEC 60034-30-1)

## EJEMPLO DE INSTALACION

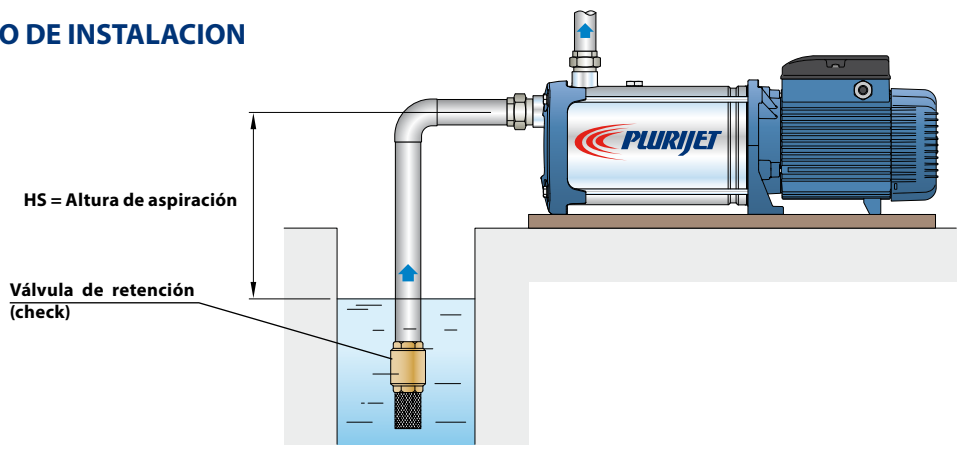

# PLURIJET 90-130-200

| POS. | COMPONENTE | CARACTERISTICAS CONSTRUCTIVAS |
|---|---|---|
| 1 | **CUERPO BOMBA** | Acero inoxidable AISI 304 con bocas roscadas ISO 228/1 |
| 2 | **TAPA** | Acero inoxidable AISI 304 |
| 3 | **RODETES** | Acero inoxidable AISI 304 |
| 4 | **DIFUSORES** | Acero inoxidable AISI 304 |
| 5 | **EJE MOTOR** | Acero inoxidable AISI 431 |

**6 SELLO MECANICO**

| ***Sello*** | ***Eje*** | | *Materiales* | |
|---|---|---|---|---|
| ***Modelo*** | ***Diámetro*** | *Anillo fijo* | *Anillo móvil* | *Elastómero* |
| **FN-18** | **Ø 18** mm | Grafito | Cerámica | NBR |

**7 RODAMIENTOS** — **6304 2RS - C3 / 6204 ZZ - C3E**

**8 CONDENSADOR**

| ***Electrobomba*** ***Monofásica*** | ***Capacidad*** ***(230 V o 240 V)*** |
|---|---|
| **PLURIJETm 5/90**<br>**PLURIJETm 3/130**<br>**PLURIJETm 3/200** | **31.5** µF - 450 VL |
| **PLURIJETm 6/90**<br>**PLURIJETm 4/130**<br>**PLURIJETm 4/200** | **45** µF - 450 VL |
| **PLURIJETm 5/130**<br>**PLURIJETm 5/200** | **50** µF - 450 VL |

**9 MOTOR ELECTRICO**

**PLURIJETm**: monofásica 230 V - 50 Hz con protección térmica incorporada en el bobinado.
**PLURIJET**: trifásica 230/400 V - 50 Hz.

➠ **Las electrobombas trifásicas están equipadas con motores de alto rendimiento en clase IE3 (IEC 60034-30-1)**

– Aislamiento: clase F
– Protección: IP X4

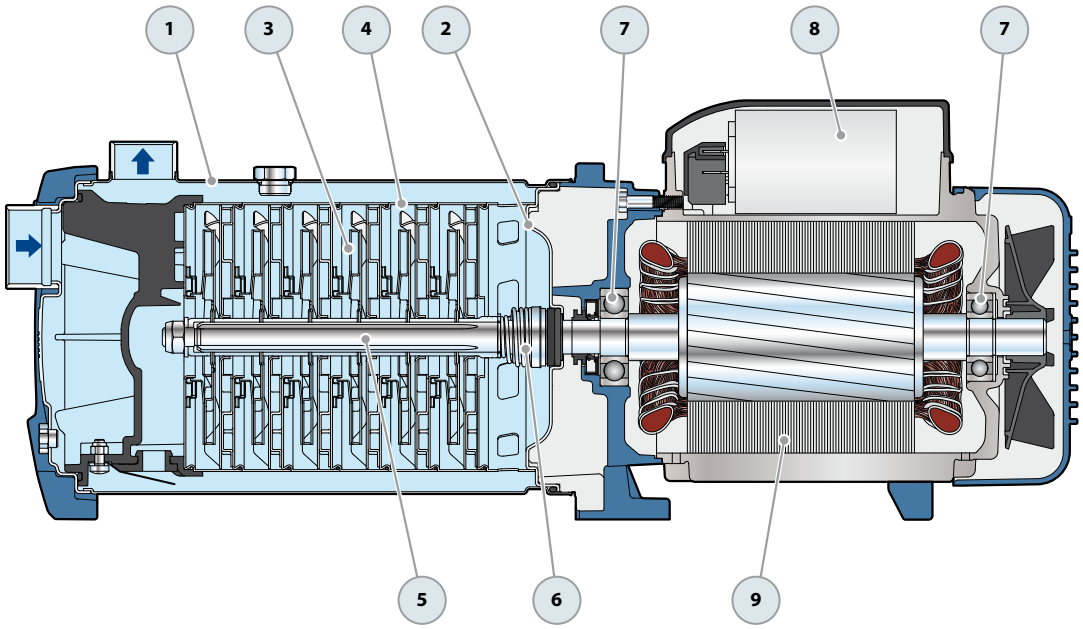

## DIMENSIONES Y PESOS

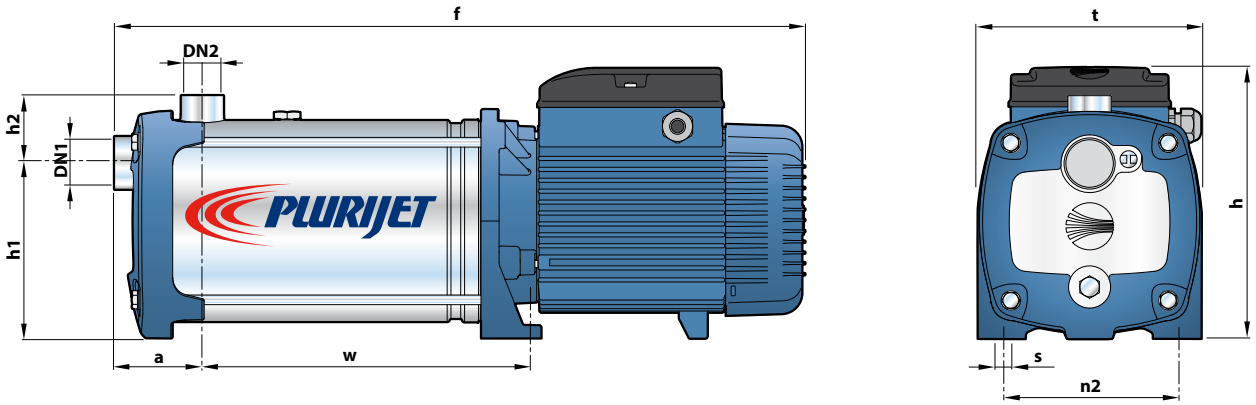


| MODELO | | BOCAS | | DIMENSIONES mm | | | | | | | | | kg | |
|---|---|---|---|---|---|---|---|---|---|---|---|---|---|---|
| **Monofásica** | **Trifásica** | **DN1** | **DN2** | a | f | h | h1 | h2 | t | n2 | w | s | 1~ | 3~ |
| **PLURIJETm 5/90** | **PLURIJET 5/90** | | | | 549 | | | | | | 245 | | **20.6** | **20.6** |
| **PLURIJETm 6/90** | **PLURIJET 6/90** | | | | 575 | | | | | | 271 | | **23.0** | **23.0** |
| **PLURIJETm 3/130** | **PLURIJET 3/130** | | | | 497 | | | | | | 193 | | **18.8** | **18.8** |
| **PLURIJETm 4/130** | **PLURIJET 4/130** | | | | 523 | | | | | | 219 | | **20.9** | **20.9** |
| **PLURIJETm 5/130** | **PLURIJET 5/130** | **1¼"** | **1"** | 73 | 569 | 228 | 145 | 56 | 185 | 145 | 245 | 11 | **24.5** | **24.5** |
| – | **PLURIJET 6/130** | | | | 595 | | | | | | 271 | | – | **25.3** |
| **PLURIJETm 3/200** | **PLURIJET 3/200** | | | | 497 | | | | | | 193 | | **18.8** | **18.8** |
| **PLURIJETm 4/200** | **PLURIJET 4/200** | | | | 523 | | | | | | 219 | | **20.9** | **20.9** |
| **PLURIJETm 5/200** | **PLURIJET 5/200** | | | | 569 | | | | | | 245 | | **24.5** | **24.5** |
| – | **PLURIJET 6/200** | | | | 595 | | | | | | 271 | | – | **25.3** |

## CONSUMO EN AMPERIOS

| MODELO | TENSION | |
|---|---|---|
| **Monofásica** | 230 V | 240 V |
| **PLURIJETm 5/90** | **9.3** A | **8.9** A |
| **PLURIJETm 6/90** | **11.0** A | **10.5** A |
| **PLURIJETm 3/130** | **8.5** A | **8.1** A |
| **PLURIJETm 4/130** | **10.3** A | **9.9** A |
| **PLURIJETm 5/130** | **12.5** A | **12.0** A |
| **PLURIJETm 3/200** | **8.7** A | **8.3** A |
| **PLURIJETm 4/200** | **10.5** A | **10.1** A |
| **PLURIJETm 5/200** | **12.5** A | **12.0** A |

| MODELO | TENSION | | | | | |
|---|---|---|---|---|---|---|
| **Trifásica** | 230 V | 400 V | 690 V | 240 V | 415 V | 720 V |
| **PLURIJET 5/90** | **6.1** A | **3.5** A | **2.0** A | **5.9** A | **3.4** A | **1.9** A |
| **PLURIJET 6/90** | **7.3** A | **4.2** A | **2.4** A | **6.9** A | **4.0** A | **2.3** A |
| **PLURIJET 3/130** | **5.6** A | **3.2** A | **1.8** A | **5.4** A | **3.1** A | **1.8** A |
| **PLURIJET 4/130** | **6.9** A | **4.0** A | **2.3** A | **6.6** A | **3.8** A | **2.2** A |
| **PLURIJET 5/130** | **9.0** A | **5.2** A | **3.0** A | **8.6** A | **5.0** A | **2.9** A |
| **PLURIJET 6/130** | **9.9** A | **5.7** A | **3.3** A | **9.5** A | **5.5** A | **3.2** A |
| **PLURIJET 3/200** | **5.9** A | **3.4** A | **2.0** A | **5.7** A | **3.3** A | **1.9** A |
| **PLURIJET 4/200** | **7.3** A | **4.2** A | **2.4** A | **6.9** A | **4.0** A | **2.3** A |
| **PLURIJET 5/200** | **9.4** A | **5.4** A | **3.1** A | **9.0** A | **5.2** A | **3.0** A |
| **PLURIJET 6/200** | **10.2** A | **5.9** A | **3.4** A | **9.8** A | **5.7** A | **3.3** A |