DHL

Circuladores electrónicos para instalaciones de calefacción





MADE IN ITALY

CAMPO DE PRESTACIONES

- Caudal hasta **3.5** m^3/h (0.97 l/s)
- Altura manométrica hasta **6 m**

LIMITES DE UTILIZO

- Temperatura del líquido de **+2 °C** hasta **+95 °C**
- Temperatura ambiente de **0 °C** hasta **+40 °C**
- Presión máxima de trabajo **6 bar**
- Presión de aspiración mínima:
  - **0.3 bar** a +50 °C
  - **1.0 bar** a +95 °C
- Humedad relativa máxima **≤ 95%**
- Nivel de presión sonora **< 43 dB(A)**
- Glicol máximo **30%**
- Funcionamiento continuo **S1**

EJECUCION Y NORMAS DE SEGURIDAD

EN 60335-1	**EN 61000-3-2**	**EN 55014-1**
EN 60335-2-51	**EN 61000-3-3**	**EN 55014-2**
EN 62233	**EN 16297-1**	**EN 16297-2**

REGLAMENTO (UE) N. 622/2012
EEI ≤ 0.20-Part2
El parámetro de referencia para los circuladores más eficientes es EEI ≤ 0.20

UTILIZOS E INSTALACIONES

Los circuladores electrónicos **DHL** son de bajo consumo energético en clase A superior. Respecto a los circuladores tradicionales, con prestaciones equivalentes, llegan a consumir hasta 85% de energia eléctrica en menos.
Se aconsejan para instalaciones de calefacción doméstica y residencial.
Gracias a la electrónica de control permiten programar funcionalidades complejas, y satisfacer de forma ideal las necesidades de cada tipo de instalación.
Instalación fácil e intuitiva con interfaz LED.
La regulación y la selección del programa de funcionamiento deseado, se realiza rotando el regulador del panel de control.
Los programas de funcionamiento disponibles, permiten hacer trabajar los circuladores siempre en las condiciones optimales, reduciendo el consumo energético y eliminando ruidos molestos provocados por los flujos de agua en las tuberias, en las válvulas y en los radiadores.
La presencia de aire en la instalación es indicada por un led en el panel de control. La electrónica de abordo prevee la función automática de desbloqueo del motor en el caso se presentase ésta anomalia. La instalación debe ser realizada en lugares cerrados y protegidos de la intemperie.

CERTIFICACIONES

Empresa con sistema de gestión certificado DNV
ISO 9001: CALIDAD | ISO 14001: AMBIENTE

GARANTIA

2 años según nuestras condiciones generales de venta

MODALIDAD DE FUNCIONAMIENTO

El panel de control permite seleccionar la curva de trabajo preferencial por medio de tres programas.
Un LED luminoso indica, con colores diversos, información sobre el estado de funcionamiento del circulador.

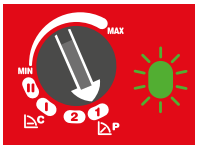	**PROGRAMA PROPORCIONAL** (LED VERDE)	ΔP 1 y 2	Reduce proporcionalmente la presión (altura manométrica) de la demanda de calor por parte de la instalación (reducción del caudal).
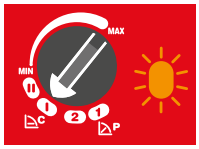	**PROGRAMA CONSTANTE** (LED NARANJA)	ΔC I y II	Mantiene constante la presión (altura manométrica) al disminuir la demanda de calor por parte de la instalación (reducción del caudal).
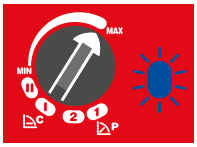	**PROGRAMA PERSONALIZADO** (LED AZUL)	MIN MAX	Curva de funcionamiento a velocidad fija, regulable posicionando el selector en cualquier punto entre la posición MIN y MAX.

CURVAS DE PRESTACIONES ΔP

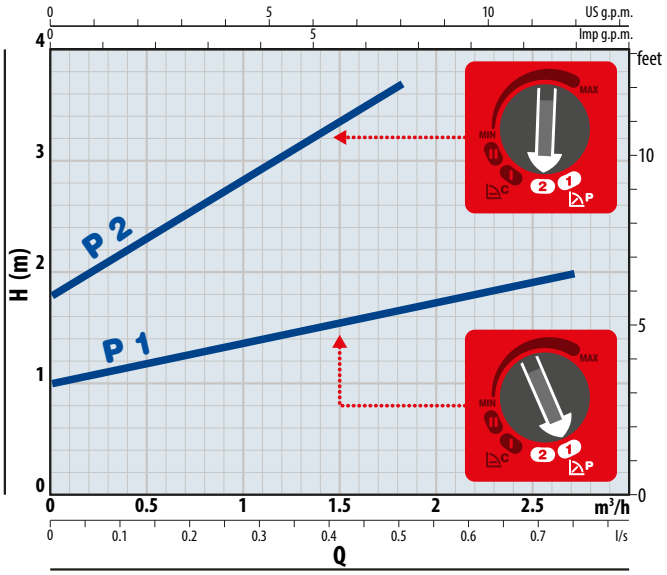

CURVAS DE PRESTACIONES ΔC

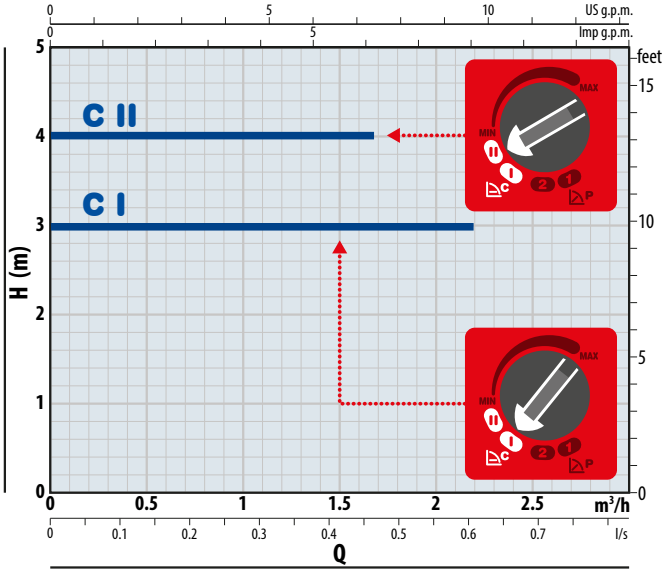

CURVAS DE PRESTACIONES MIN – MAX

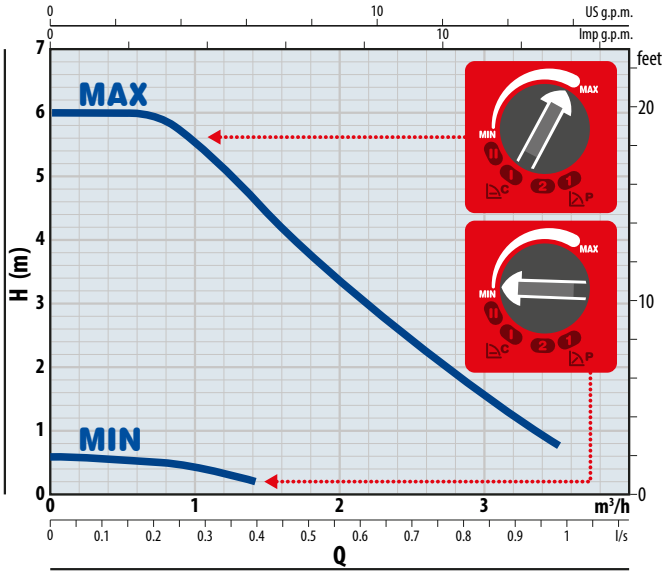

CARACTERISTICAS CONSTRUCTIVAS

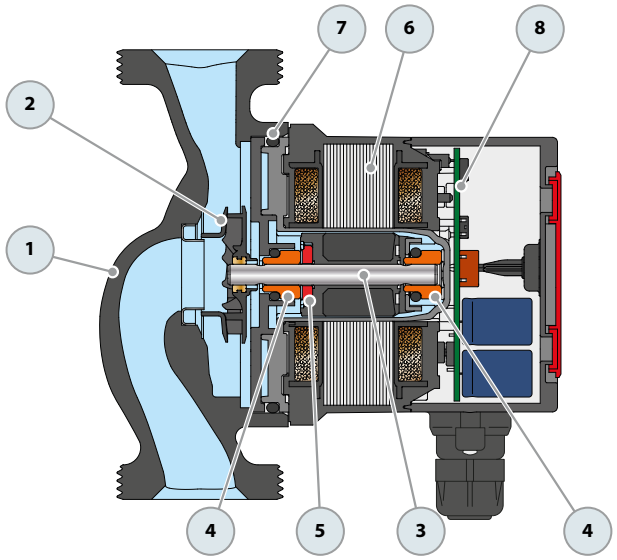

1	**CUERPO BOMBA**	Hierro fundido con tratamiento de cataforesis
2	**RODETE**	Tecnopolímero
3	**EJE**	Cerámica
4	**RODAMIENTOS**	Grafito
5	**EMPUJE**	Cerámica
6	**MOTOR**	– Monofásica – 230 V (-10%; +6%) - 50 Hz – Potencia absorbida P_1: Min 3 W - Max 42 W – Corriente absorbida I_1: Min 0.03 A - Max 0.33 A – Aislamiento: clase H – Protección: IP 44 – Categoria aparato: II
7	**EMPAQUES**	EPDM
8	**PLACA ELECTRONICA**	

DIMENSIONES Y PESOS

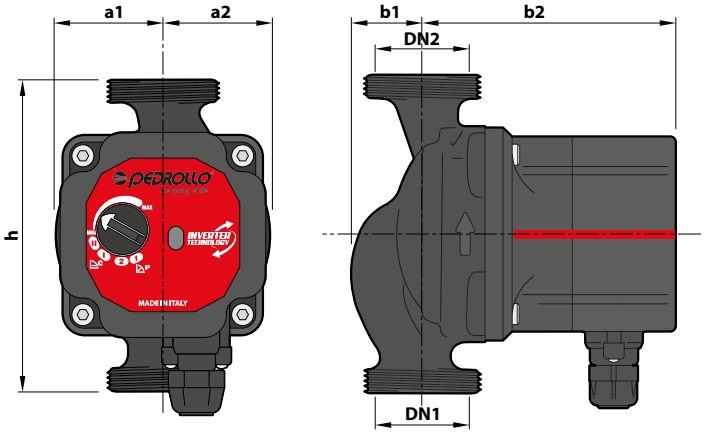

MODELO	BOCAS		DIMENSIONES mm					kg
Monofásica	DN1	DN2	h	a1	a2	b1	b2	
DHL 25-60/130	G 1½"	G 1½"	130	45	45	29.4	104.4	2.01
DHL 25-60/180			180					2.60