ES

NEW

VX



40TH

PEDROLLO®
... the spring of life

NEW

Electrobombas de drenaje con cuerpo bomba en hierro para el uso doméstico, civil e industrial.

PRESTACIONES

- **Altura manometrica mejorada en un 15%** respecto a la versión anterior
- **Caudal mejorado en un 30%** respecto a la versión anterior

CARACTERISTICAS TECNICAS

- Cuerpo bomba en hierro con tratamiento de cataforesis. Este tratamiento garantiza una elevada resistencia a la oxidación.
- Rodete del tipo vortex en acero inoxidable.
- Eje motor en acero inoxidable.
- Manija en acero inoxidable microfundido.
- Doble sello mecánico.
- Flotador con sistema basculante (patentado).
- Cable de alimentación con sistema anti-rasgaduras (patentado)

EMPLEOS E INSTALACIONES

Son aconsejadas para un utilizo doméstico, civil e industrial. En particular para todos los casos en que existan cuerpos sólidos en suspensión de dimensión hasta 50 mm en el agua, como por ejemplo **aguas freáticas, aguas de superficie, aguas sucias y cargadas**. Es aconsejable para el vaciado de ambientes inundados, tales como: cantinas, garajes subterráneos, areas de autolavado, para el vaciado de pozos de aguas negras y para el vaciado de purines. Estas bombas se caracterizan por su confiabilidad en las instalaciones fijas con funcionamiento automático.

LIMITES DE UTILIZO

- Profundidad máxima de utilizo hasta **5 m**
- Temperatura máxima del líquido hasta **+40 °C**
- Pasaje máximo de cuerpos sólidos en suspensión:
  - hasta **Ø 40 mm** para VX/35-N
  - hasta **Ø 50 mm** para VX/50-N

EJECUCION

- Completas de cable de alimentación de longitud:
  - **5 m** para VX8-10/35-N, VX8-10/50-N
  - **10 m** para VX15/35-N, VX15/50-N
- Interruptor con flotador externo para versiones monofásicas

CURVAS Y DATOS DE PRESTACIONES

50 Hz n= 2900 1/min

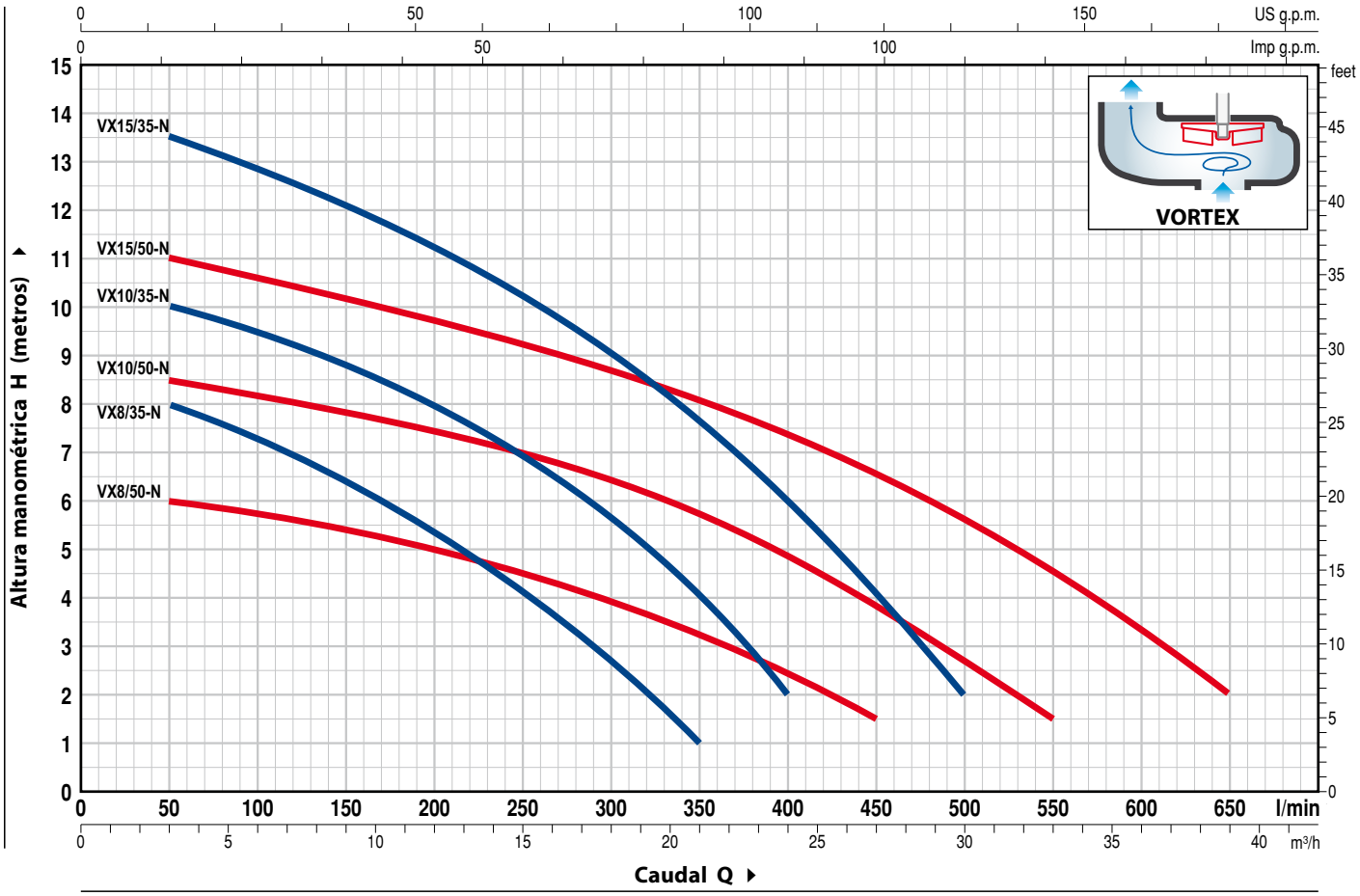

MODELO		POTENCIA		Q													
Monofásica	Trifásica	kW	HP	m³/h	0	3	6	12	18	21	24	27	30	33	36	39
				l/min	**0**	**50**	**100**	**200**	**300**	**350**	**400**	**450**	**500**	**550**	**600**	**650**
VXm 8/35 -N	–	0.55	0.75	**H** metros	9	8	7.3	5.4	2.7	1						
VXm 10/35-N	**VX 10/35-N**	0.75	1		11	10	9.4	8	5.7	4	2					
VXm 15/35-N	**VX 15/35-N**	1.1	1.5		14	13.5	12.8	11.2	9	7.7	6	4.1	2			
VXm 8/50 -N	–	0.55	0.75		6.5	6	5.8	5	4	3.3	2.5	1.5				
VXm 10/50-N	**VX 10/50-N**	0.75	1		9	8.5	8.2	7.5	6.5	5.8	4.9	3.8	2.6	1.5		
VXm 15/50-N	**VX 15/50-N**	1.1	1.5		11.5	11	10.6	9.8	8.7	8.1	7.4	6.6	5.6	4.5	3.4	2

Q = Caudal **H** = Altura manométrica total

Tolerancia de las curvas de prestación según EN ISO9906 Grado 3.

POS. COMPONENTE — CARACTERISTICAS CONSTRUCTIVAS

POS.	COMPONENTE	CARACTERISTICAS CONSTRUCTIVAS
1	**CUERPO BOMBA**	Hierro con tratamiento de cataforesis, con boca roscada ISO 228/1
2	**BASE**	Acero inoxidable AISI 304
3	**RODETE**	Modelo VORTEX en acero inoxidable AISI 304
4	**CAJA PORTAMOTOR**	Acero inoxidable AISI 304
5	**TAPA MOTOR**	Acero inoxidable AISI 304
6	**EJE MOTOR**	Acero inoxidable EN 10088-3 - 1.4104
7	**DOBLE SELLO MECANICO EN EL EJE CON CAMARA DE ACEITE INTERCALADA**	

Sello ***Modelo***	***Eje*** ***Diámetro***	*Materiales* *Anillo fijo*	*Anillo móvil*	*Elastómero*
MG1-14D SIC	**Ø 14** mm	Carburo de silicio	Carburo de silicio	NBR

8	**RODAMIENTOS**	**6203 ZZ / 6203 ZZ**

9	**CONDENSADOR**		
	Electrobomba ***Monofásica***	***Capacidad*** ***(230 V o 240 V)***	***(110 V)***
	VXm 8/35 -N, VXm 8/50 -N **VXm 10/35-N, VXm 10/50-N**	**20** µF 450 VL	**30** µF 250 VL
	VXm 15/35-N, VXm 15/50-N	**25** µF 450 VL	–

10 MOTOR ELECTRICO

– Monofásica 230 V - 50 Hz con protección térmica incorporada en el bobinado
– Trifásica 400 V - 50 Hz
– Aislamiento: clase F
– Protección: IP X8

11 CABLE DE ALIMENTACIÓN

De **5 metros** (**10 metri** para VX15/35_50) de tipo "H07 RN-F"
(con conector Schuko sólo en las versiones monofásicas)

12 INTERRUPTOR CON FLOTADOR EXTERNO

(sólo para versiones monofásicas)

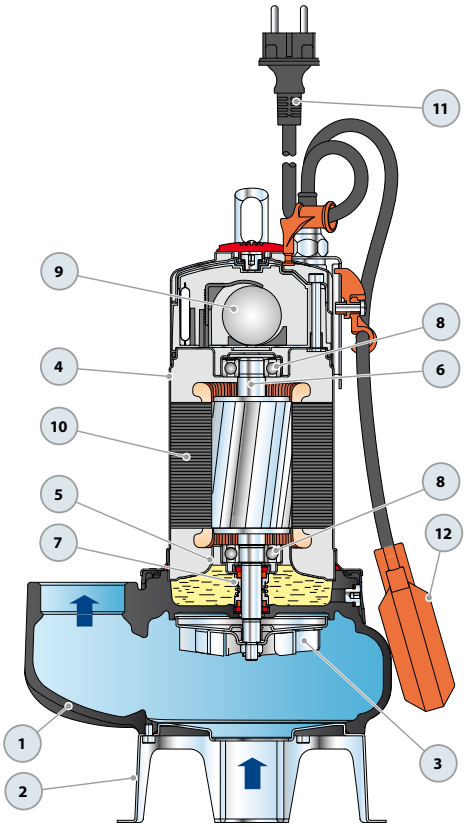

DIMENSIONES

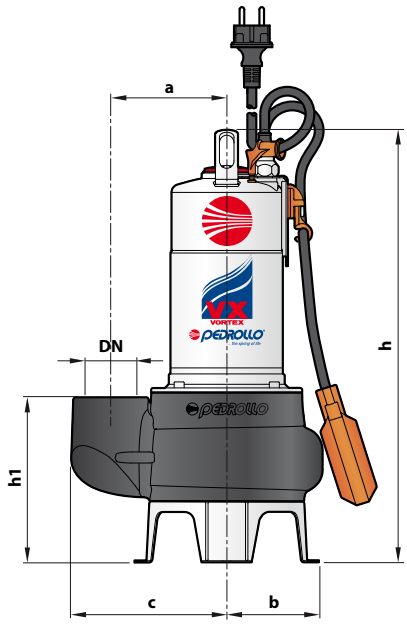

Instalación típica

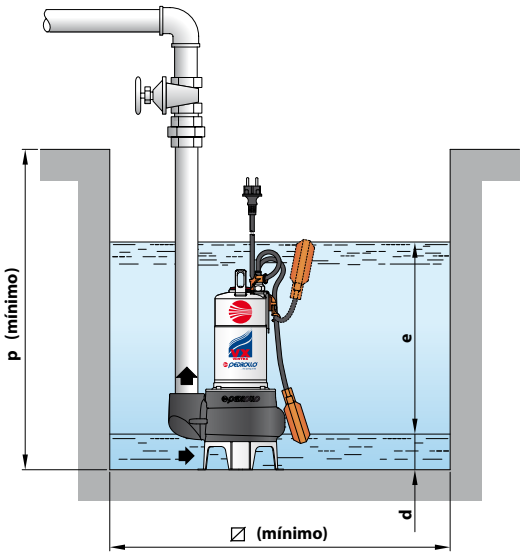

MODELO		BOCA	paso de cuerpos sólidos	DIMENSIONES mm								
Monofásica	Trifásica	DN		a	b	c	h	h1	d	e	p	⍁
VXm 8/35 -N	–	1½"	Ø 40 mm	115	95	148	406	139	50	ajustable	500	500
VXm 10/35-N	VX 10/35-N											
VXm 15/35-N	VX 15/35-N						421					
VXm 8/50 -N	–	2"	Ø 50 mm			155	431	164	60			
VXm 10/50-N	VX 10/50-N											
VXm 15/50-N	VX 15/50-N						446					

Los datos contenidos en la presente publicación son indicativos. PEDROLLO S.p.a. se reserva el derecho de realizar las modificaciones que considere convenientes para mejorar su producción.

... the spring of life

Pedrollo S.p.A. – Via Enrico Fermi, 7 – 37047 – San Bonifacio (VR)
tel. +39 045 6136311 – fax +39 045 7614663 – sales@pedrollo.com – www.pedrollo.com

Z-DPL2000GES