VX-ST

Electrobombas sumergibles en acero inox

Aguas cargadas
Utilizo doméstico
Utilizo civil
Utilizo industrial



CAMPO DE PRESTACIONES

- Caudal hasta **650 l/min** (39 m^3/h)
- Altura manométrica hasta **15 m**

LÍMITES DE UTILIZO

- Profundidad máxima de utilizo hasta **5 m**
- Temperatura máxima del fluido hasta **+40 °C**
- Pasaje máximo de cuerpos sólidos en suspensión:
  – hasta **Ø 40 mm** para VX /35-ST
  – hasta **Ø 50 mm** para VX /50-ST
- Para servicio continuo nivel mínimo de inmersión:
  – **280 mm** para VX /35-ST
  – **300 mm** para VX /50-ST

EJECUCION Y NORMAS DE SEGURIDAD

- Cable de alimentación de longitud **10 m**
- Interruptor con flotador externo para versiones monofásicas

EN 60335-1
IEC 60335-1
CEI 61-150

EN 60034-1
IEC 60034-1
CEI 2-3

CE

CERTIFICACIONES

Empresa con sistema de gestión certificado DNV
ISO 9001: CALIDAD

EAC

UTILIZOS E INSTALACIONES

Las electrobombas sumergibles en acero inox **VX-ST** son aconsejables para el drenaje de **aguas cargadas** en el sector doméstico, civil e industrial, en todos los casos en los cuales en las aguas estén presentes cuerpos sólidos en suspensión, por ejemplo, aguas mixtas con lodo, aguas subterráneas, aguas de superficie. Es aconsejable para el vaciado de ambientes inundados como: cantinas, garajes subterráneos, areas de autolavado, para el vaciado de pozos de aguas negras y para el vaciado de purines.
Estas bombas se caracterizan por su fiabilidad en las instalaciones fijas con funcionamiento automático.

PATENTES - MARCAS - MODELOS

- Patente n° EP2313658
- Patente n° IT0001428923

EJECUCION BAJO PEDIDO

- Electrobombas monofásicas sin interruptor y flotador externo
- Eje motor en acero inoxidable AISI 316L
- Otros voltajes o frecuencia 60 Hz

GARANTIA

2 años según nuestras condiciones generales de venta

CURVAS Y DATOS DE PRESTACIONES

50 Hz n= 2900 min^{-1}

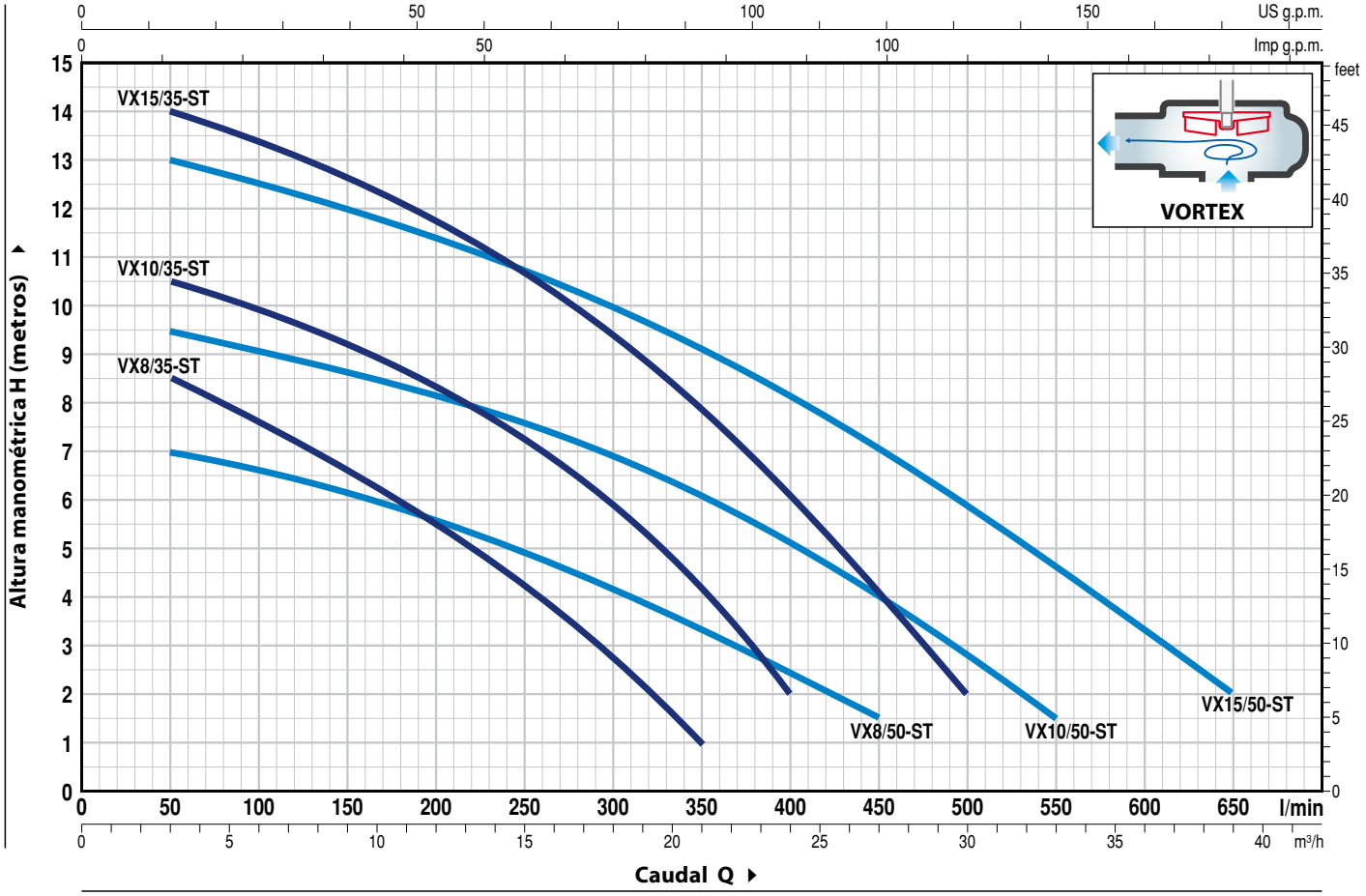

MODELO		POTENCIA (P2)		Q	m³/h	0	3	6	12	18	21	24	27	30	33	36	39
Monofásica	**Trifásica**	**kW**	**HP**		l/min	**0**	**50**	**100**	**200**	**300**	**350**	**400**	**450**	**500**	**550**	**600**	**650**
VXm 8/35 -ST	**VX 8/35 -ST**	0.55	0.75	**H** metros		9.5	8.5	7.5	5.4	2.7	1						
VXm 10/35-ST	**VX 10/35-ST**	0.75	1			11.5	10.5	10	8.3	6	4	2					
VXm 15/35-ST	**VX 15/35-ST**	1.1	1.5			15	14	13.5	11.7	9.2	7.7	6	4.1	2			
VXm 8/50 -ST	**VX 8/50 -ST**	0.55	0.75			7.5	7	6.6	5.7	4.2	3.5	2.5	1.5				
VXm 10/50-ST	**VX 10/50-ST**	0.75	1			10	9.5	9.2	8.5	7	6	5	3.8	2.7	1.5		
VXm 15/50-ST	**VX 15/50-ST**	1.1	1.5			13.5	13	12.5	11.5	10	9	8	7	6	4.7	3.3	2

Q = Caudal **H** = Altura manométrica total

Tolerancia de las curvas de prestación según EN ISO 9906 Grado 3B.

POS.	COMPONENTE	CARACTERISTICAS CONSTRUCTIVAS
1	**CUERPO BOMBA**	Acero inoxidable AISI 304 con boca roscada ISO 228/1
2	**BASE**	Acero inoxidable AISI 304
3	**RODETE**	Tipo VORTEX en acero inoxidable AISI 304
4	**CAJA PORTAMOTOR**	Acero inoxidable AISI 304
5	**TAPA MOTOR**	Acero inoxidable AISI 304
6	**EJE MOTOR**	Acero inoxidable AISI 431

7 DOBLE SELLO MECANICO EN EL EJE CON CAMARA DE ACEITE INTERCALADA

Sello	*Eje*	*Posición*	*Materiales*		
Modelo	*Diámetro*		*Anillo fijo*	*Anillo móvil*	*Elastómero*
MG1-14D SIC	**Ø 14** mm	Lado motor	Carburo de silicio	Grafito	NBR
		Lado bomba	Carburo de silicio	Carburo de silicio	NBR

8 RODAMIENTOS **6203 ZZ / 6203 ZZ**

9 CONDENSADOR

Electrobomba	*Capacidad*	
Monofásica	*(230 V o 240 V)*	*(110 V)*
VXm 8/35 -ST **VXm 8/50 -ST** **VXm 10/35-ST** **VXm 10/50-ST**	**20** µF 450 VL	**30** µF - 250 VL
VXm 15/35-ST **VXm 15/50-ST**	**25** µF 450 VL	–

10 MOTOR ELECTRICO

VXm: monofásica 230 V - 50 Hz
con protección térmica incorporada en el bobinado
VX: trifásica 400 V - 50 Hz

– Aislamiento: clase F
– Protección: IP X8

11 CABLE DE ALIMENTACIÓN

De tipo "H07 RN-F"
(con conector Schuko sólo en las versiones monofásicas)
Longitud estándard 10 metros

12 INTERRUPTOR CON FLOTADOR EXTERNO
(sólo para versiones monofásicas)

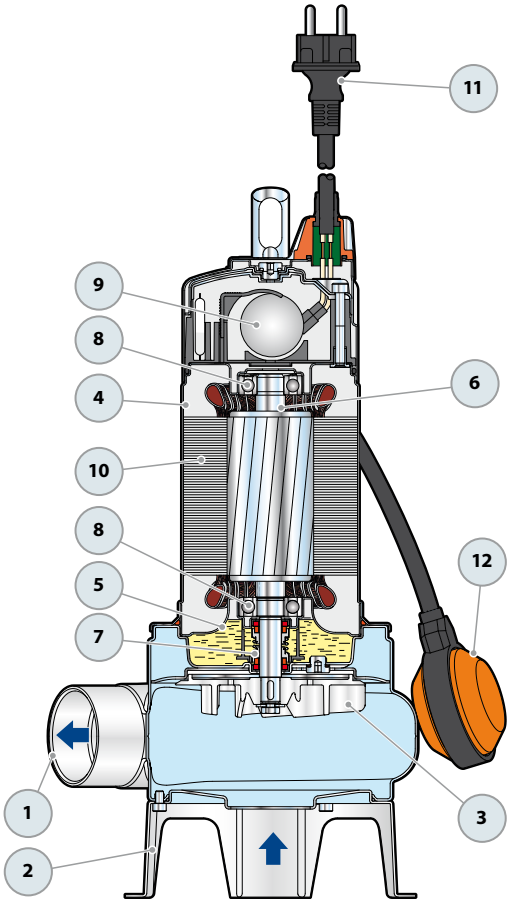

DIMENSIONES Y PESOS

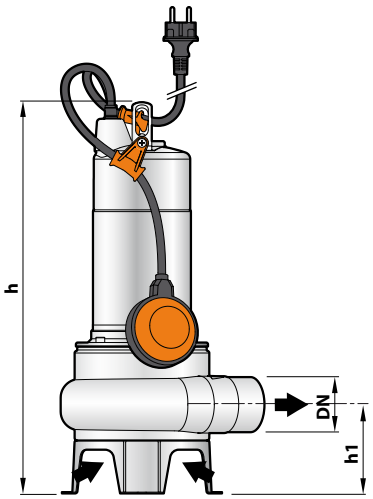

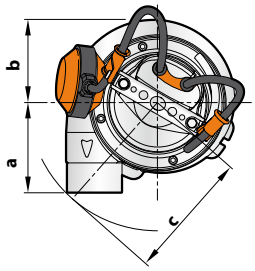

Instalación típica

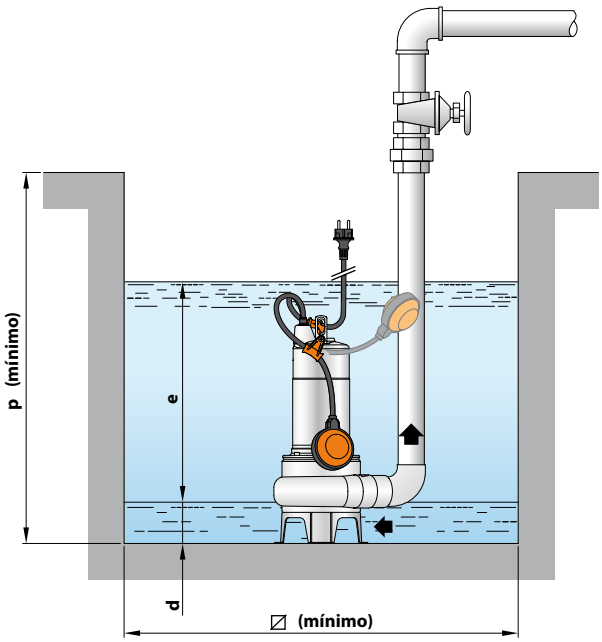

MODELO		BOCA	Paso de cuerpos sólidos	DIMENSIONES mm									kg	
Monofásica	Trifásica	DN		a	b	c	h	h1	d	e	p	⍁	1~	3~
VXm 8/35 -ST	VX 8/35 -ST	1½"	Ø 40 mm	95	95	140	406	87	50	ajustable	500	500	10.6	10.6
VXm 10/35-ST	VX 10/35-ST												11.6	10.7
VXm 15/35-ST	VX 15/35-ST						421						13.0	11.9
VXm 8/50 -ST	VX 8/50 -ST	2"	Ø 50 mm	102		140	432	102	60				11.0	10.8
VXm 10/50-ST	VX 10/50-ST												11.0	10.8
VXm 15/50-ST	VX 15/50-ST						447						13.1	12.1

CONSUMO EN AMPERIOS

MODELO	TENSION		
Monofásica	230 V	240 V	110 V
VXm 8/35 -ST	3.5 A	3.4 A	7.0 A
VXm 10/35-ST	4.8 A	4.8 A	9.6 A
VXm 15/35-ST	7.4 A	7.1 A	–
VXm 8/50 -ST	3.7 A	3.7 A	7.4 A
VXm 10/50-ST	5.0 A	4.8 A	11.0 A
VXm 15/50-ST	7.1 A	7.0 A	–

MODELO	TENSION			
Trifásica	230 V	400 V	240 V	415 V
VX 8/35 -ST	2.9 A	1.7 A	2.8 A	1.6 A
VX 10/35-ST	3.5 A	2.0 A	3.3 A	1.9 A
VX 15/35-ST	5.2 A	3.0 A	5.0 A	2.9 A
VX 8/50 -ST	3.1 A	1.8 A	2.9 A	1.7 A
VX 10/50-ST	3.6 A	2.1 A	3.5 A	2.0 A
VX 15/50-ST	5.2 A	3.0 A	5.0 A	2.9 A

PALETIZADO

MODELO		GRUPAJE	CONTAINER
Monofásica	Trifásica	n° bombas	n° bombas
VXm 8/35 -ST	VX 8/35 -ST	60	80
VXm 10/35-ST	VX 10/35 -ST	60	80
VXm 15/35-ST	VX 15/35 -ST	54	72
VXm 8/50 -ST	VX 8/50 -ST	54	72
VXm 10/50-ST	VX 10/50 -ST	54	72
VXm 15/50-ST	VX 15/50 -ST	54	72

KIT DE PIE DE ACOPLE VX-ST – BC-ST



(A) (B)



A) VERSIÓN CON BOCA DE IMPULSIÓN HORIZONTAL Y TUBO GUÍA DE ¾"

Para **VX /35-ST**	Cod. ASSPVX35ST	DN **2"**
Para **VX /50-ST , BC /50-ST**	Cod. ASSPVX50ST	DN **2"**

Kit preparado con:
– pie de acoplamiento
– guía de deslizamiento con virola y junta
– soporte para los tubos guía

B) VERSIÓN CON BOCA DE IMPULSIÓN VERTICAL Y TUBO GUÍA DE ¾"

Para **VX /35-ST**	Cod. ASSPVX35STV	DN **2½"**
Para **VX /50-ST, BC /50-ST**	Cod. ASSPVX50STV	DN **2½"**

Kit preparado con:
– pie de acoplamiento completo de contrabrida
– guía de deslizamiento con virola y junta
– soporte para los tubos guía

GUÍA DE DESLIZAMIENTO (Es posible ordenarlo también por separado)

Para **VX /35-ST**	Cod. ASSFL005
Para **VX /50-ST , BC /50-ST**	Cod. ASSFL005

Completo con virola y juntas

● **SOPORTE INTERMEDIO**
(Se puede ordenar por separado)

Cod. 859SV340INTFA	Para tubos guía Ø ¾"



Por motivos de estabilidad colocar un soporte intermedio cada 2 metros

TUBOS GUÍA (Acero inoxidable AISI 304)

Cod. 54SARTG005	Ø ¾"

Longitud máxima de la barra del tubo guia: 6 metros

INSTALACIÓN TÍPICA

1. Electrobombas
2. Pie de acoplamiento
3. Tubo guía
4. Soporte para los tubos guía
5. Cadena de elevación
6. Cuadro eléctrico
7. Flotador de alarma
8. Flotador de arranque
9. Flotador de parada
10. Válvula de retención

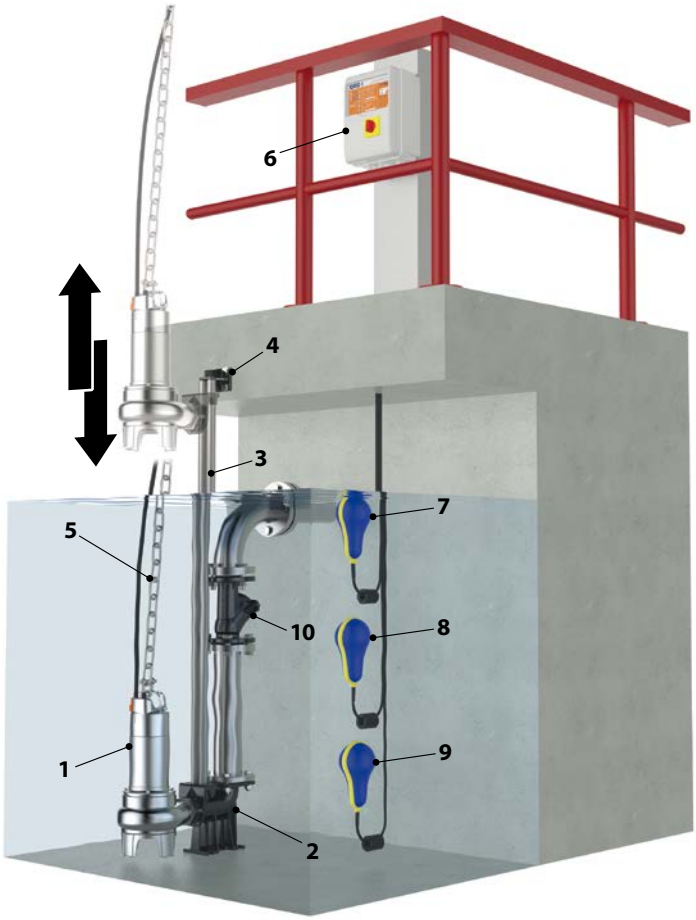

DIMENSIONES (Versión con boca de impulsión horizontal)

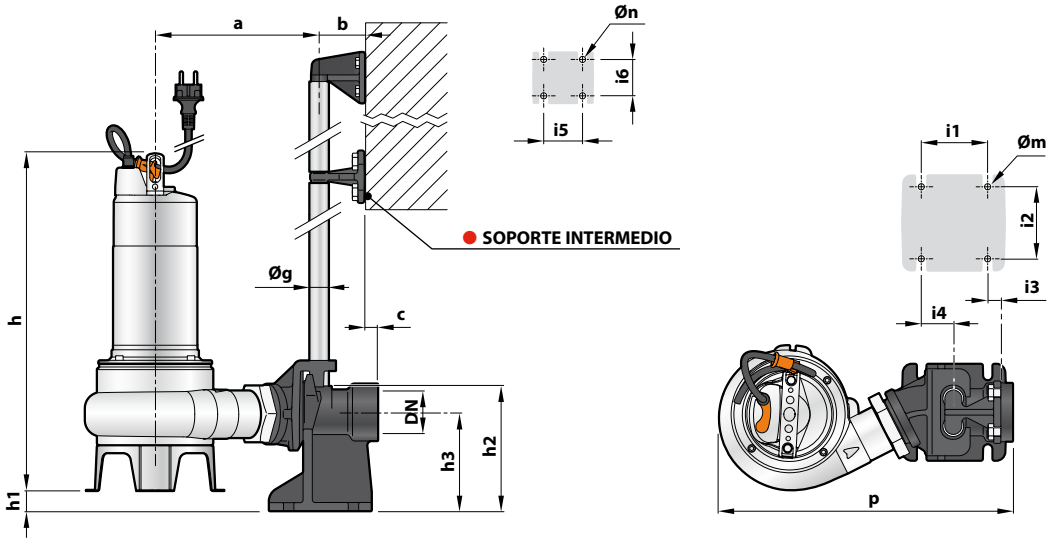

MODELO		Paso de cuerpos sólidos	BOCA	DIMENSIONES mm																
Monofásica	Trifásica	mm	DN	a	b	c	p	h	h1	h2	h3	i1	i2	i3	i4	i5	i6	Øg	Øm	Øn
VXm 8/35 -ST	VX 8/35 -ST	40	2"	207	61	17	379	406	43	130	165	85	94	16	40	50	48	¾"	12	11
VXm 10/35 -ST	VX 10/35 -ST																			
VXm 15/35 -ST	VX 15/35 -ST							421												
VXm 8/50 -ST	VX 8/50 -ST	50	2"	217			388	430	28											
VXm 10/50 -ST	VX 10/50 -ST																			
VXm 15/50 -ST	VX 15/50 -ST							445												
BCm 10/50 -ST	BC 10/50 -ST							430												
BCm 15/50 -ST	BC 15/50 -ST							445												

DIMENSIONES (Versión con boca de impulsión vertical)

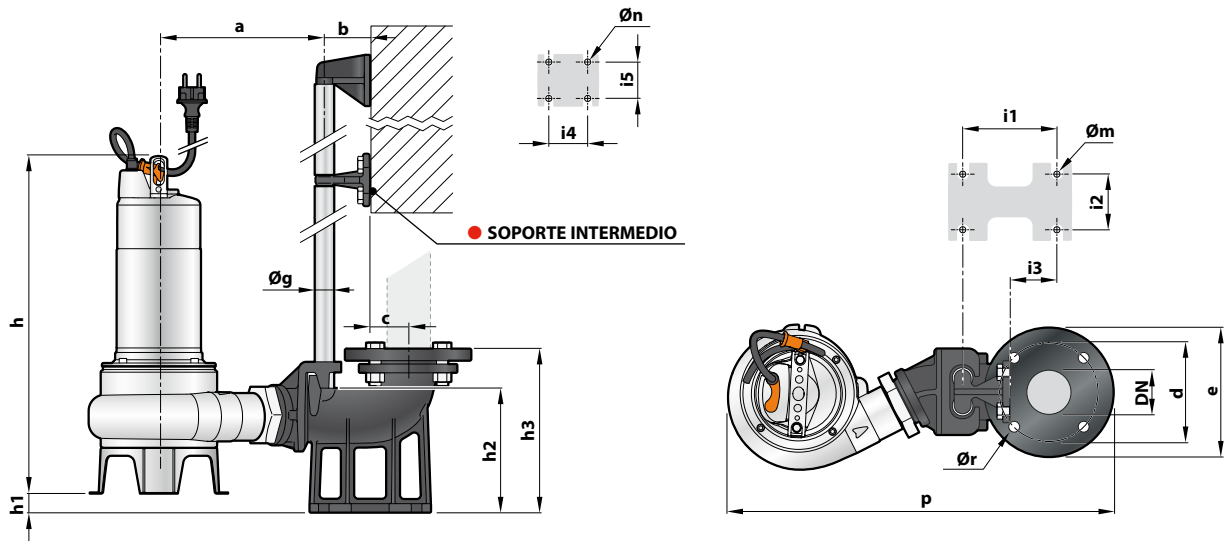

MODELO		Paso de cuerpos sólidos	BOCA	DIMENSIONES mm																		
Monofásica	Trifásica	mm	DN	a	b	c	d	e	p	h	h1	h2	h3	i1	i2	i3	i4	i5	Øg	Øm	Øn	Ør
VXm 8/35 -ST	VX 8/35 -ST	40	2½"	207	61	52	125	165	495	406	40	164	215	120	72	62	50	48	¾"	14	11	18
VXm 10/35 -ST	VX 10/35 -ST																					
VXm 15/35 -ST	VX 15/35 -ST									421												
VXm 8/50 -ST	VX 8/50 -ST	50		217					507	430	26											
VXm 10/50 -ST	VX 10/50 -ST																					
VXm 15/50 -ST	VX 15/50 -ST									445												
BCm 10/50 -ST	BC 10/50 -ST									430												
BCm 15/50 -ST	BC 15/50 -ST									445												