Electrobombas centrífugas normalizadas “EN 733”

Agua limpia

Utilizo industrial



CAMPO DE PRESTACIONES

- Caudal hasta **6000 l/min** (360 m^3/h)
- Altura manométrica hasta **98 m**

LIMITES DE UTILIZO

- Altura de aspiración manométrica hasta **7 m**
- Temperatura del líquido de **-10 °C** hasta **+90 °C**
- Temperatura ambiente de **-10 °C** hasta **+40 °C**
- Presión máxima en el cuerpo bomba **10 bar** (PN10)
- Funcionamiento continuo **S1**

EJECUCION Y NORMAS DE SEGURIDAD

EN 60335-1
IEC 60335-1
CEI 61-150

EN 60034-1
IEC 60034-1
CEI 2-3

CE

Dimensiones del cuerpo de la bomba conformes a la norma **EN 733**

REGLAMENTO (UE) N. 547/2012

CERTIFICACIONES

Empresa con sistema de gestión certificado DNV
ISO 9001: CALIDAD
ISO 14001: AMBIENTE Y SEGURIDAD

EAC

UTILIZOS E INSTALACIONES

- Abastecimiento hídrico
- Presurización
- Irrigación
- Circulación del agua en instalaciones de climatización
- Instalaciones de lavado
- Instalaciones Anti Incendio
- Industria
- Agricultura

La instalación se debe realizar en lugares cerrados o protegidos de la intemperie.

EJECUCION BAJO PEDIDO

- KIT contrabridas completo de tornillos, tuercas y juntas
- Sello mecánico especial
- Otros voltajes o frecuencia 60 Hz
- Para líquidos con temperaturas más altas o más bajas
- Para ambientes con temperaturas más altas o más bajas

GARANTIA

2 años según nuestras condiciones generales de venta

CAMPO DE PRESTACIONES

50 Hz n= 2900 rpm

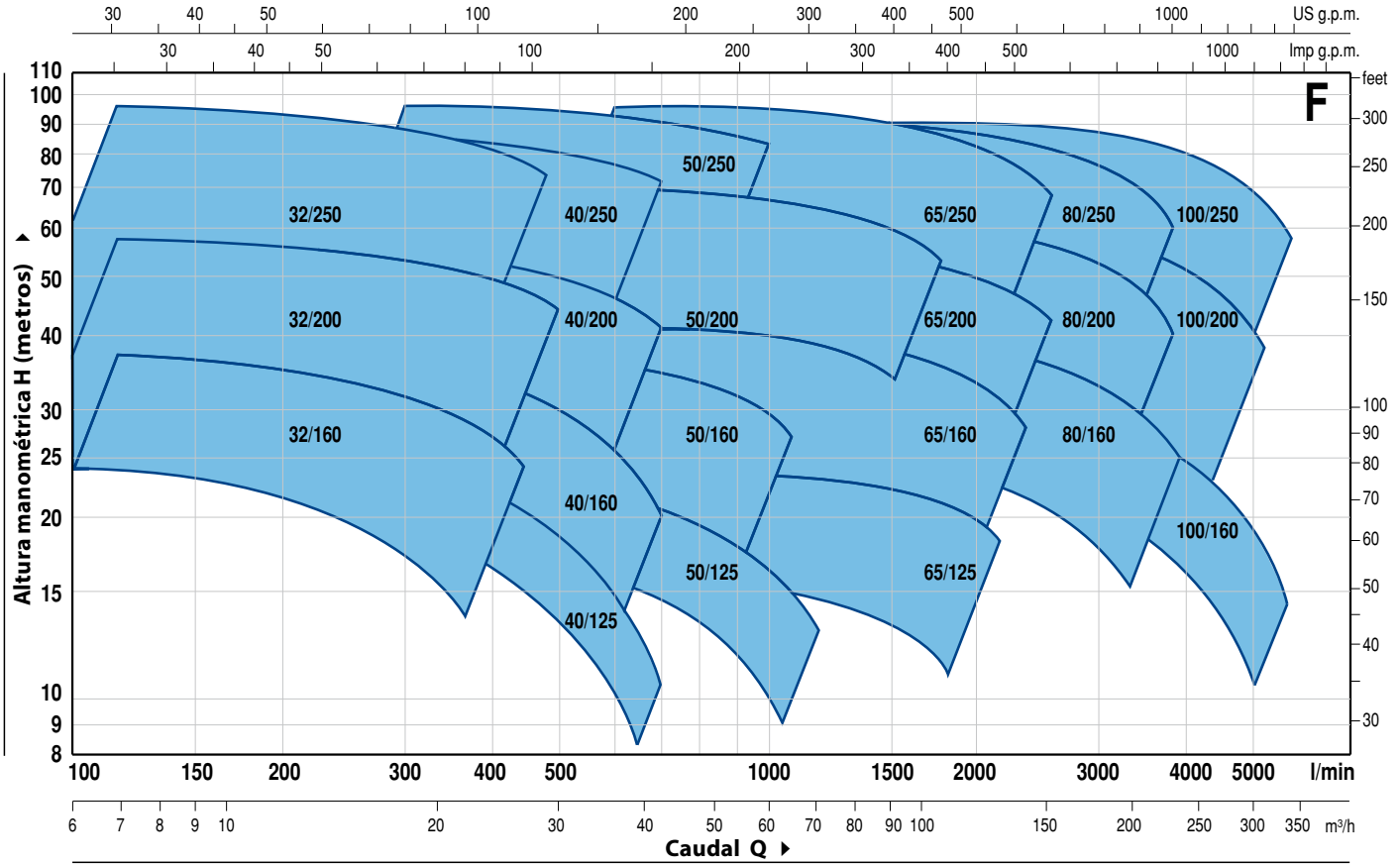

DATOS DE PRESTACIONES

50 Hz n= 2900 rpm

MODELO	POTENCIA (P2)			PRESTACIONES	
Trifásica	kW	HP	▲	Q l/min	H metros
F 32/160C	1.5	2	IE3	100 ÷ 350	24 ÷ 14
F 32/160B	2.2	3		100 ÷ 400	30 ÷ 17
F 32/160A	3	4		100 ÷ 450	37 ÷ 24
F 32/200C	4	5.5	IE3	100 ÷ 450	44 ÷ 31.5
F 32/200B	5.5	7.5		100 ÷ 500	51 ÷ 36
F 32/200A	7.5	10		100 ÷ 500	57 ÷ 44
F 32/200BH	3	4	IE3	100 ÷ 300	45 ÷ 37
F 32/200AH	4	5.5		100 ÷ 320	55 ÷ 44
F 32/250C	9.2	12.5	IE3	100 ÷ 400	75 ÷ 55
F 32/250B	11	15		100 ÷ 450	87 ÷ 62
F 32/250A	15	20		100 ÷ 480	97 ÷ 70
F 40/125C	1.1	1.5	IE2	100 ÷ 550	16 ÷ 6
F 40/125B	1.5	2	IE3	100 ÷ 600	20.5 ÷ 9
F 40/125A	2.2	3		100 ÷ 700	26 ÷ 10
F 40/160C	2.2	3	IE3	100 ÷ 600	27 ÷ 14
F 40/160B	3	4		100 ÷ 600	32 ÷ 20
F 40/160A	4	5.5		100 ÷ 700	38 ÷ 20
F 40/200B	5.5	7.5	IE3	100 ÷ 700	47 ÷ 28
F 40/200A	7.5	10		100 ÷ 700	55 ÷ 41
F 40/250C	9.2	12.5	IE3	100 ÷ 700	64 ÷ 47
F 40/250B	11	15		100 ÷ 700	71 ÷ 55
F 40/250A	15	20		100 ÷ 700	88 ÷ 72
F 50/125C	2.2	3	IE3	300 ÷ 1200	17.5 ÷ 6
F 50/125B	3	4		300 ÷ 1200	20.7 ÷ 9
F 50/125A	4	5.5		300 ÷ 1200	23.5 ÷ 13
F 50/160C	4	5.5	IE3	300 ÷ 1000	27 ÷ 16
F 50/160B	5.5	7.5		300 ÷ 1100	32 ÷ 21
F 50/160A	7.5	10		300 ÷ 1100	37 ÷ 27
F 50/200C	11	15	IE3	400 ÷ 1700	44 ÷ 30
F 50/200B	15	20		400 ÷ 1700	52 ÷ 38
F 50/200A	18.5	25		400 ÷ 1800	61 ÷ 45
F 50/200AR	22	30		400 ÷ 1800	69 ÷ 53
F 50/250D	9.2	12.5	IE3	300 ÷ 900	51 ÷ 32
F 50/250C	11	15		300 ÷ 900	59 ÷ 42
F 50/250B	15	20		300 ÷ 1000	72 ÷ 59
F 50/250A	18.5	25		300 ÷ 1000	85 ÷ 73
F 50/250AR	22	30		300 ÷ 1000	95 ÷ 83

MODELO	POTENCIA (P2)			PRESTACIONES	
Trifásica	kW	HP	▲	Q l/min	H metros
F 65/125C	4	5.5	IE3	600 ÷ 1800	16 ÷ 11
F 65/125B	5.5	7.5		600 ÷ 2000	18 ÷ 13
F 65/125A	7.5	10		600 ÷ 2200	23 ÷ 18
F 65/160C	9.2	12.5	IE3	600 ÷ 2200	32 ÷ 22
F 65/160B	11	15		600 ÷ 2400	36.5 ÷ 23
F 65/160A	15	20		600 ÷ 2400	40.5 ÷ 28
F 65/200B	15	20	IE3	200 ÷ 2400	44 ÷ 30.5
F 65/200A	18.5	25		200 ÷ 2500	50 ÷ 36.5
F 65/200AR	22	30		200 ÷ 2600	57 ÷ 42
F 65/250C	30	40	IE3	400 ÷ 2350	76 ÷ 53
F 65/250B	37	50		400 ÷ 2500	87 ÷ 62
F 65/250A	45	60		400 ÷ 2600	95 ÷ 68
F 80/160D	11	15	IE3	500 ÷ 4000	25 ÷ 10
F 80/160C	15	20		500 ÷ 4000	30 ÷ 15
F 80/160B	18.5	25		500 ÷ 4000	35 ÷ 20
F 80/160A	22	30		500 ÷ 4000	40 ÷ 25
F 80/200B	30	40	IE3	500 ÷ 3650	56 ÷ 34.5
F 80/200A	37	50		500 ÷ 3900	62 ÷ 40
F 80/250B	45	60	IE3	600 ÷ 3600	77 ÷ 54
F 80/250A	55	75		600 ÷ 3900	88.5 ÷ 60
F 100/160C-N	15	20	IE3	1000 ÷ 5000	28.5 ÷ 11
F 100/160B-N	18.5	25		1000 ÷ 5500	32.5 ÷ 11
F 100/160A-N	22	30		1000 ÷ 6000	37 ÷ 13
F 100/200C	30	40	IE3	833 ÷ 4650	51 ÷ 28
F 100/200B	37	50		833 ÷ 4900	57 ÷ 33
F 100/200A	45	60		833 ÷ 5250	63 ÷ 38
F 100/250B	55	75	IE3	800 ÷ 5150	75 ÷ 48
F 100/250A	75	100		800 ÷ 5750	89 ÷ 58

Q = Caudal

H = Altura manométrica total

Tolerancia de las curvas de prestación según EN ISO9906 Grado 3B.

▲ Clase de rendimiento del motor trifásico (IEC 60034-30)

F32/160

CURVAS Y DATOS DE PRESTACIONES

50 Hz **n= 2900 rpm** HS= 0 m

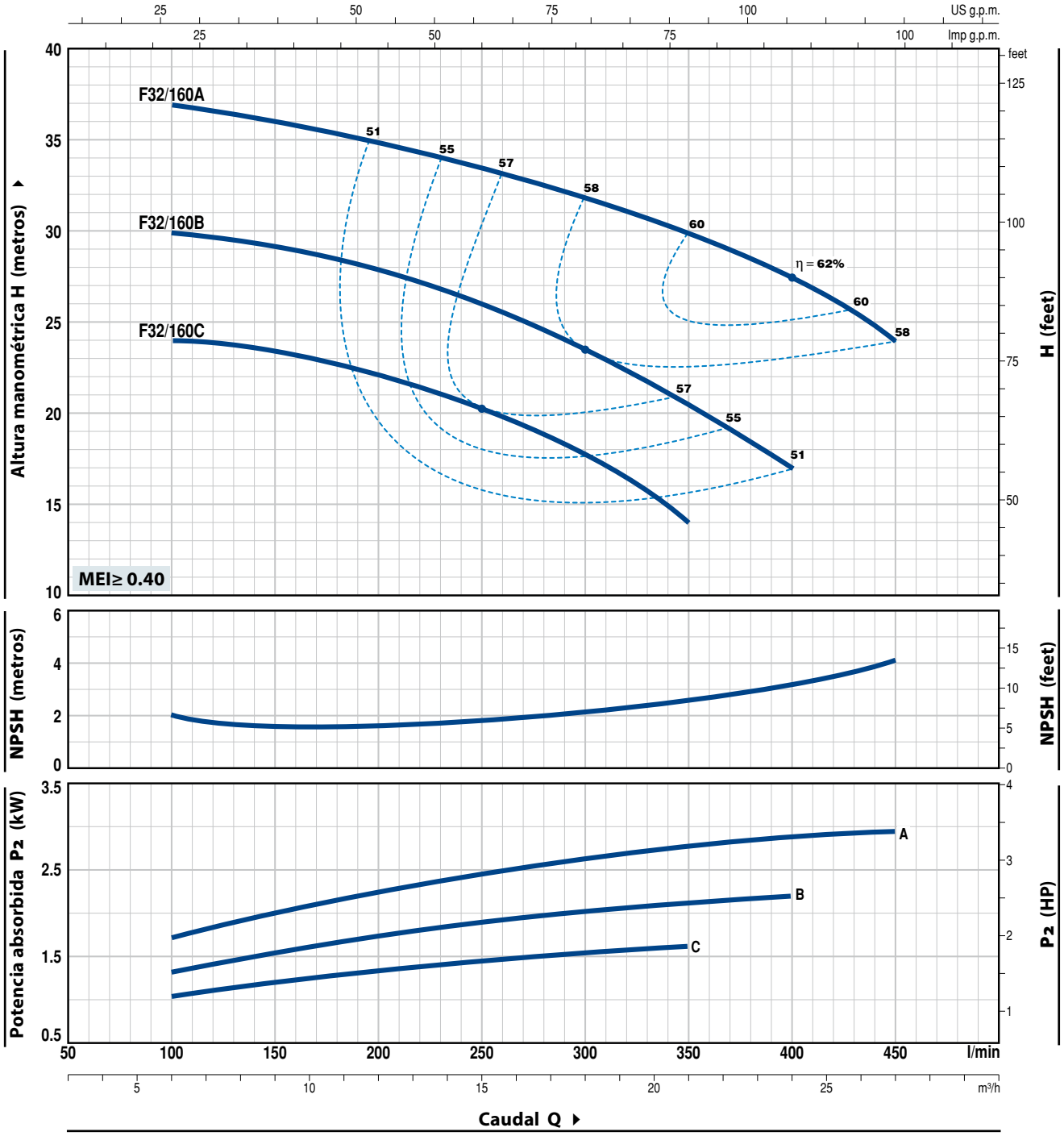

MODELO		POTENCIA (P2)		Q	m³/h	0	6	9	12	15	18	21	24	27
Monofásica	Trifásica	kW	HP		l/min	**0**	**100**	**150**	**200**	**250**	**300**	**350**	**400**	**450**
Fm 32/160C	**F 32/160C**	1.5	2			25	24	23.5	22	20.5	18	14		
Fm 32/160B	**F 32/160B**	2.2	3	**H**	metros	31	30	29	28	26	23.5	20.5	17	
–	**F 32/160A**	3	4			38	37	36	35	33.5	31.5	30	27.5	24

Q = Caudal **H** = Altura manométrica total **HS** = Altura de aspiración

Tolerancia de las curvas de prestación según EN ISO9906 Grado 3B.

CURVAS Y DATOS DE PRESTACIONES

50 Hz **n= 2900 rpm** HS= 0 m

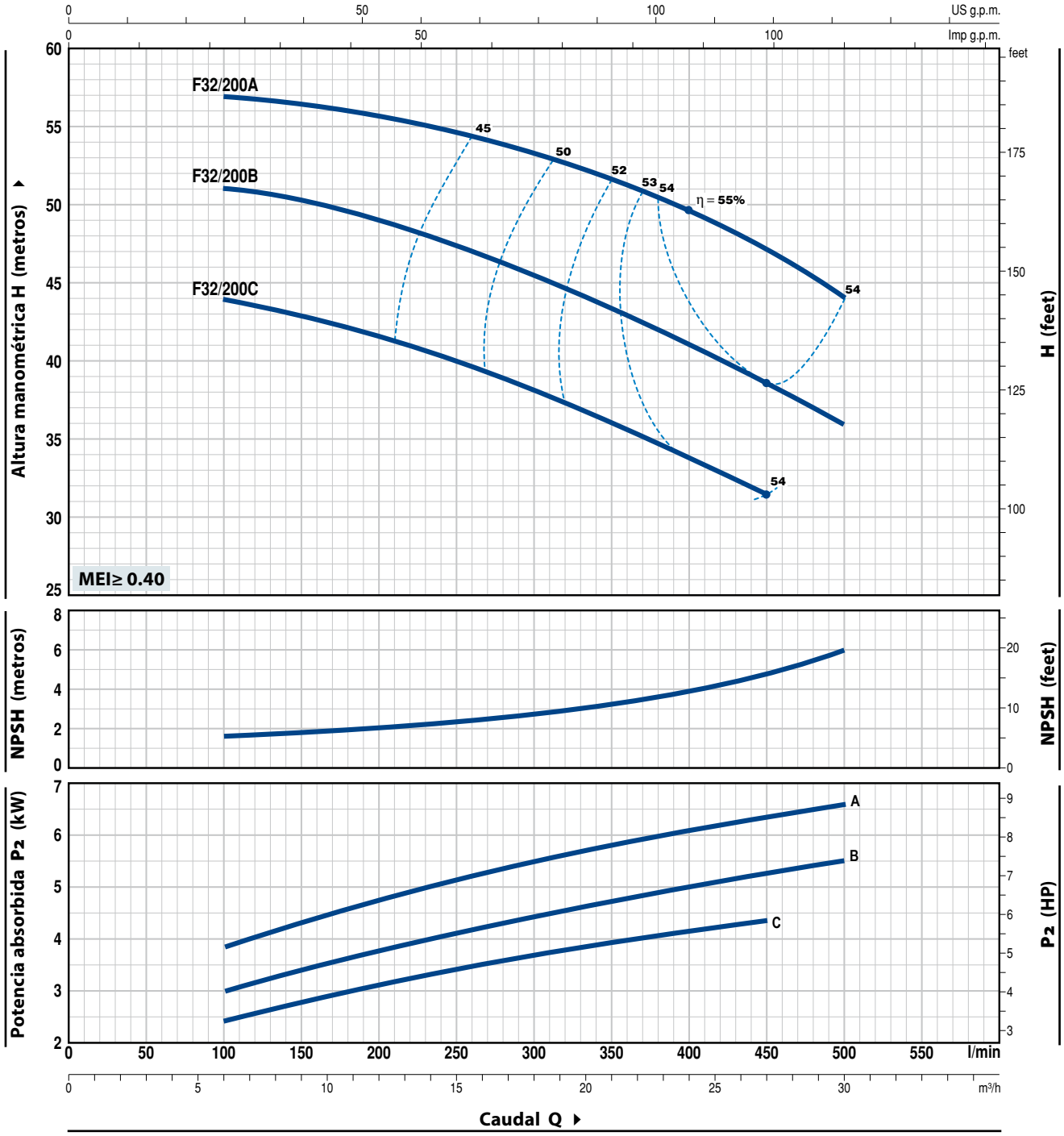

MODELO	POTENCIA (P2)		Q	m³/h	0	6	9	12	15	18	21	24	27	30
Trifásica	kW	HP		l/min	**0**	**100**	**150**	**200**	**250**	**300**	**350**	**400**	**450**	**500**
F 32/200C	4	5.5			46	44	43	41.5	40	38	36	34	31.5	
F 32/200B	5.5	7.5	**H**	metros	52	51	50.5	49	47	45	43	41	38.5	36
F 32/200A	7.5	10			60	57	56.5	56	55	53.5	52	50	47	44

Q = Caudal **H** = Altura manométrica total **HS** = Altura de aspiración

Tolerancia de las curvas de prestación según EN ISO9906 Grado 3B.

F32/200H

CURVAS Y DATOS DE PRESTACIONES

50 Hz **n= 2900 rpm** HS= 0 m

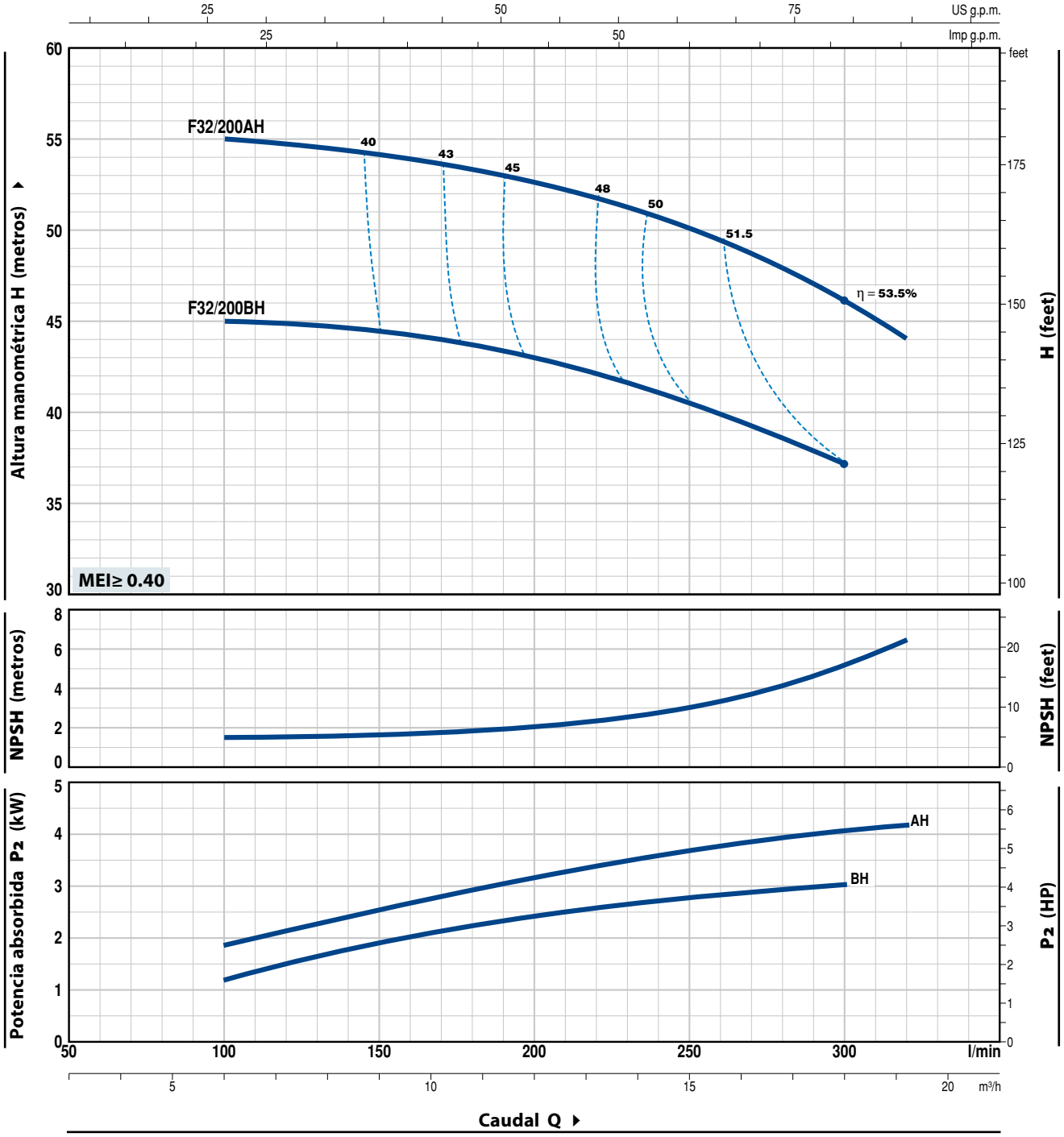

MODELO	POTENCIA (P2)		Q	m³/h	0	6	9	12	15	18	19.2
Trifásica	kW	HP		l/min	**0**	**100**	**150**	**200**	**250**	**300**	**320**
F 32/200BH	3	4	**H**	metros	47	45	44.5	43	40.5	37	
F 32/200AH	4	5.5			57	55	54	52.5	50	46	44

Q = Caudal **H** = Altura manométrica total **HS** = Altura de aspiración

Tolerancia de las curvas de prestación según EN ISO9906 Grado 3B.

CURVAS Y DATOS DE PRESTACIONES

50 Hz **n= 2900 rpm** HS= 0 m

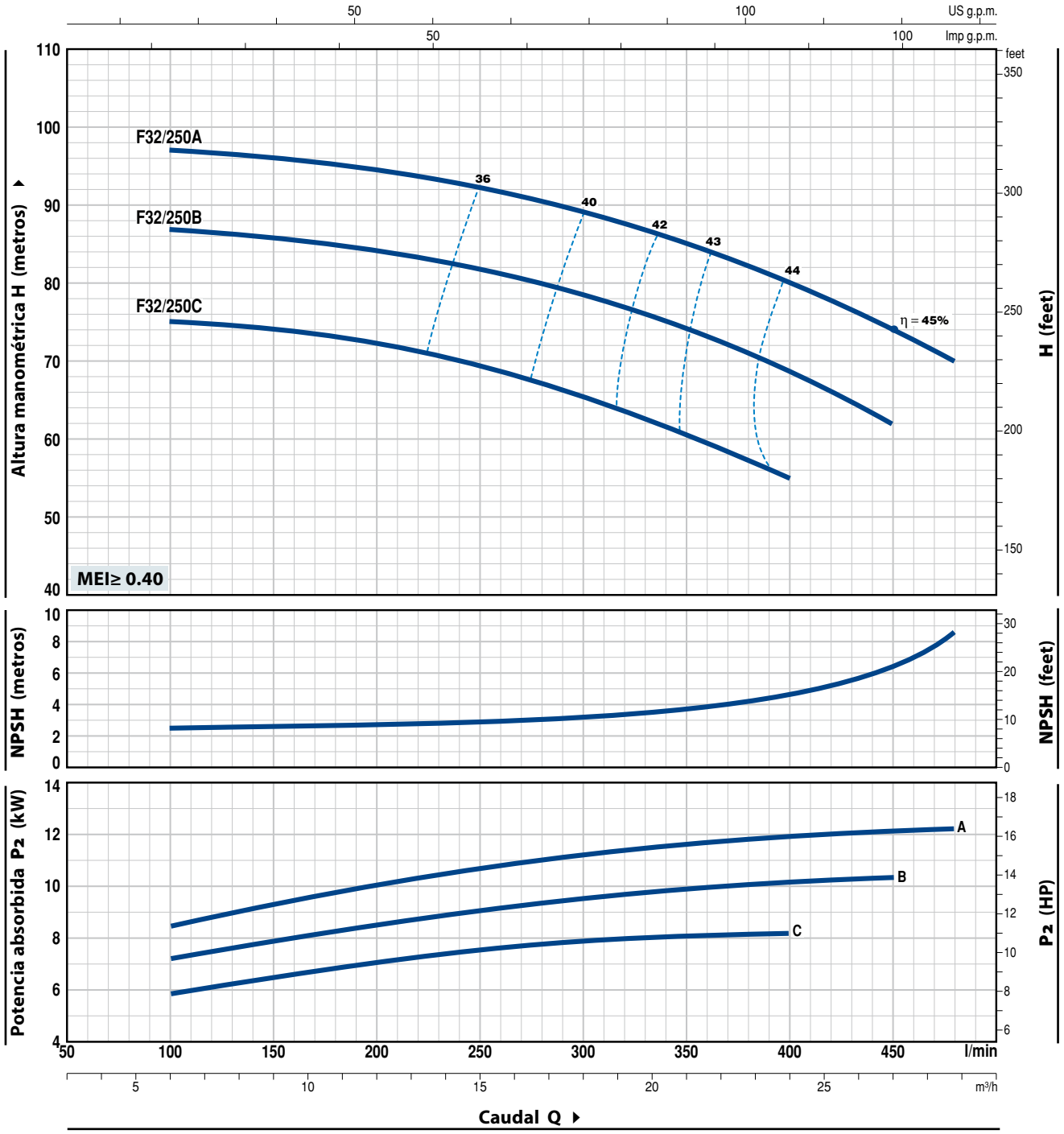

MODELO	POTENCIA (P2)		Q	m³/h	0	6	9	12	15	18	21	24	27	28.8
Trifásica	kW	HP		l/min	**0**	**100**	**150**	**200**	**250**	**300**	**350**	**400**	**450**	**480**
F 32/250C	9.2	12.5			76	75	74.5	72.5	69.5	66	61	55		
F 32/250B	11	15	**H**	metros	88	87	86	84	82	78.5	74.5	69	62	
F 32/250A	15	20			98	97	96	94.5	92	89	85	80	74	70

Q = Caudal **H** = Altura manométrica total **HS** = Altura de aspiración

Tolerancia de las curvas de prestación según EN ISO9906 Grado 3B.

F40/125

CURVAS Y DATOS DE PRESTACIONES

50 Hz **n= 2900 rpm** HS= 0 m

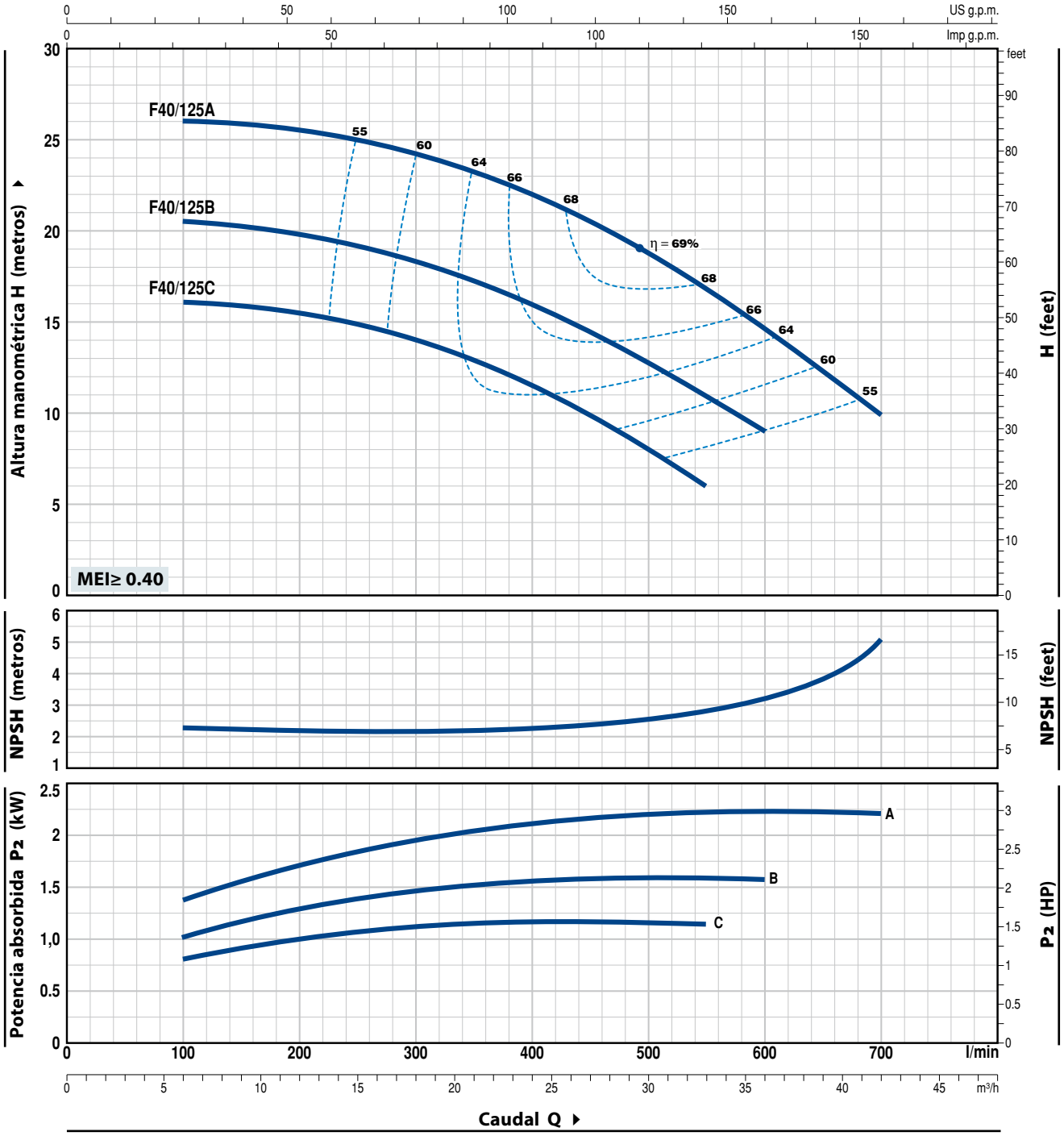

MODELO		POTENCIA (P2)		Q	m³/h	0	6	12	18	24	30	33	36	39	42
Monofásica	**Trifásica**	**kW**	**HP**		l/min	**0**	**100**	**200**	**300**	**400**	**500**	**550**	**600**	**650**	**700**
Fm 40/125C	**F 40/125C**	1.1	1.5			16	16	15.5	14	11.5	8	6			
Fm 40/125B	**F 40/125B**	1.5	2	**H**	metros	20.5	20.5	19.8	18.5	16	12.8	11	9		
–	**F 40/125A**	2.2	3			26	26	25.5	24	22	18.5	17	14.5	12.5	10

Q = Caudal **H** = Altura manométrica total **HS** = Altura de aspiración

Tolerancia de las curvas de prestación según EN ISO9906 Grado 3B.

CURVAS Y DATOS DE PRESTACIONES

50 Hz **n= 2900 rpm** HS= 0 m

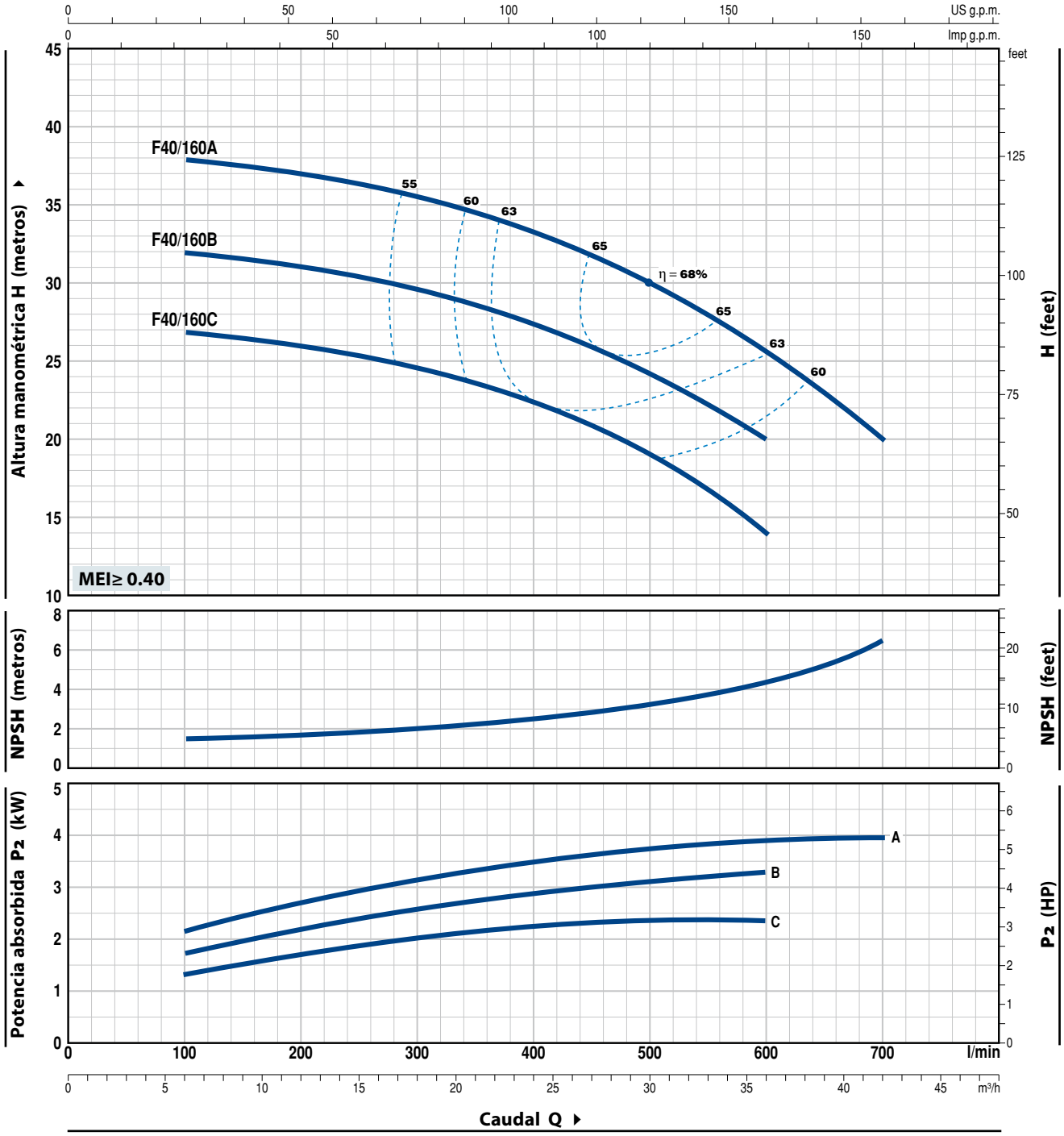

MODELO		POTENCIA (P2)		Q	m³/h	0	6	9	12	15	18	24	30	36	42
Monofásica	Trifásica	kW	HP		l/min	**0**	**100**	**150**	**200**	**250**	**300**	**400**	**500**	**600**	**700**
Fm 40/160C	**F 40/160C**	2.2	3			27	27	26.5	26	25.5	25	22.5	19	14	
–	**F 40/160B**	3	4	**H**	metros	32	32	31.5	31	30.5	30	27.5	24	20	
–	**F 40/160A**	4	5.5			38	38	37.8	37	36.5	36	33.5	30	26	20

Q = Caudal **H** = Altura manométrica total **HS** = Altura de aspiración

Tolerancia de las curvas de prestación según EN ISO9906 Grado 3B.

F40/200

CURVAS Y DATOS DE PRESTACIONES

50 Hz **n= 2900 rpm** HS= 0 m

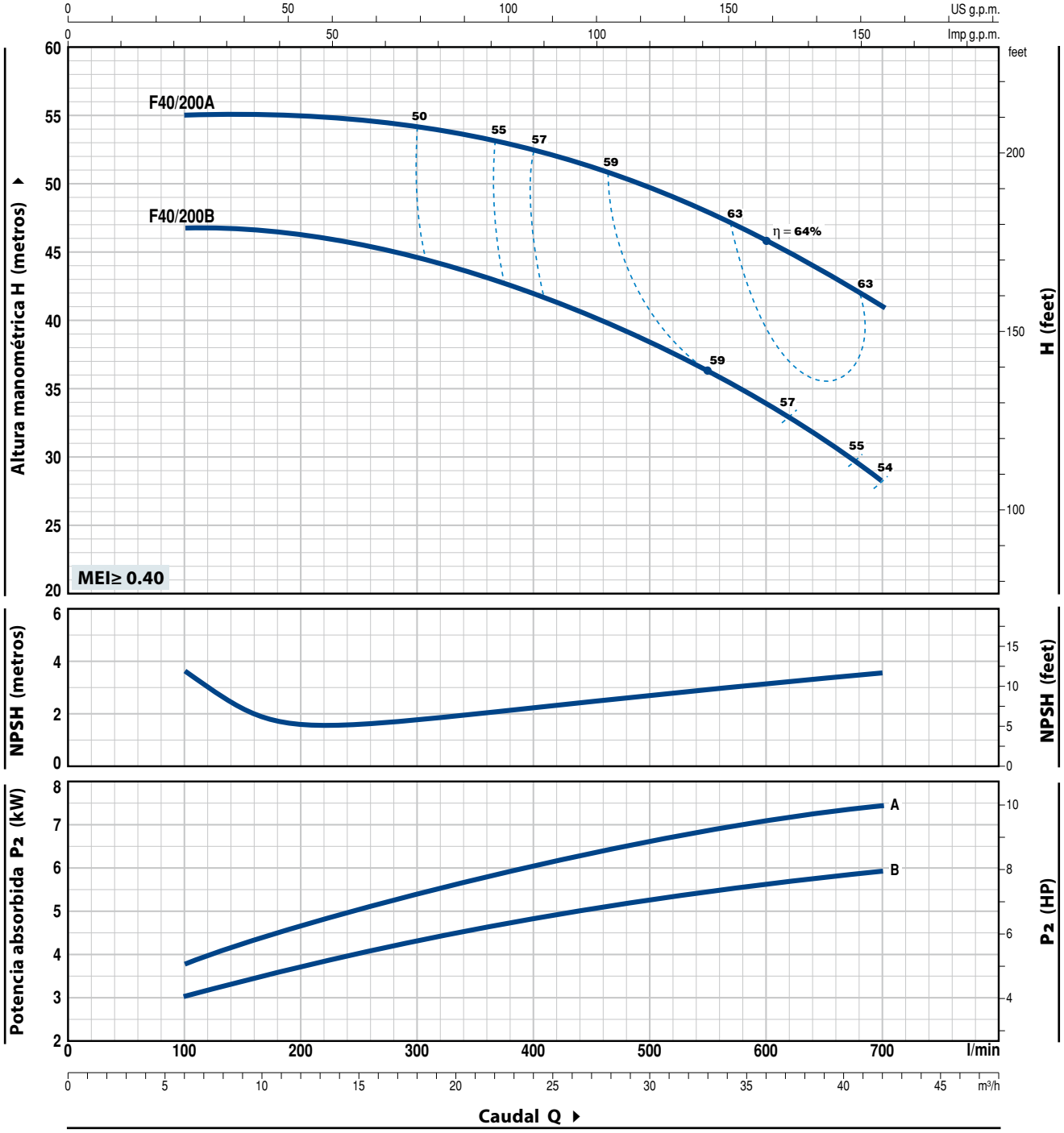

MODELO	POTENCIA (P2)		Q m³/h	0	6	9	12	15	18	24	30	36	42
Trifásica	kW	HP	l/min	**0**	**100**	**150**	**200**	**250**	**300**	**400**	**500**	**600**	**700**
F 40/200B	5.5	7.5	H metros	48	47	46.5	46	45.5	44.5	42	38	34	28
F 40/200A	7.5	10		56	55	55	55	54.5	54	52.5	49.5	46	41

Q = Caudal **H** = Altura manométrica total **HS** = Altura de aspiración

Tolerancia de las curvas de prestación según EN ISO9906 Grado 3B.

CURVAS Y DATOS DE PRESTACIONES

50 Hz **n= 2900 rpm** HS= 0 m

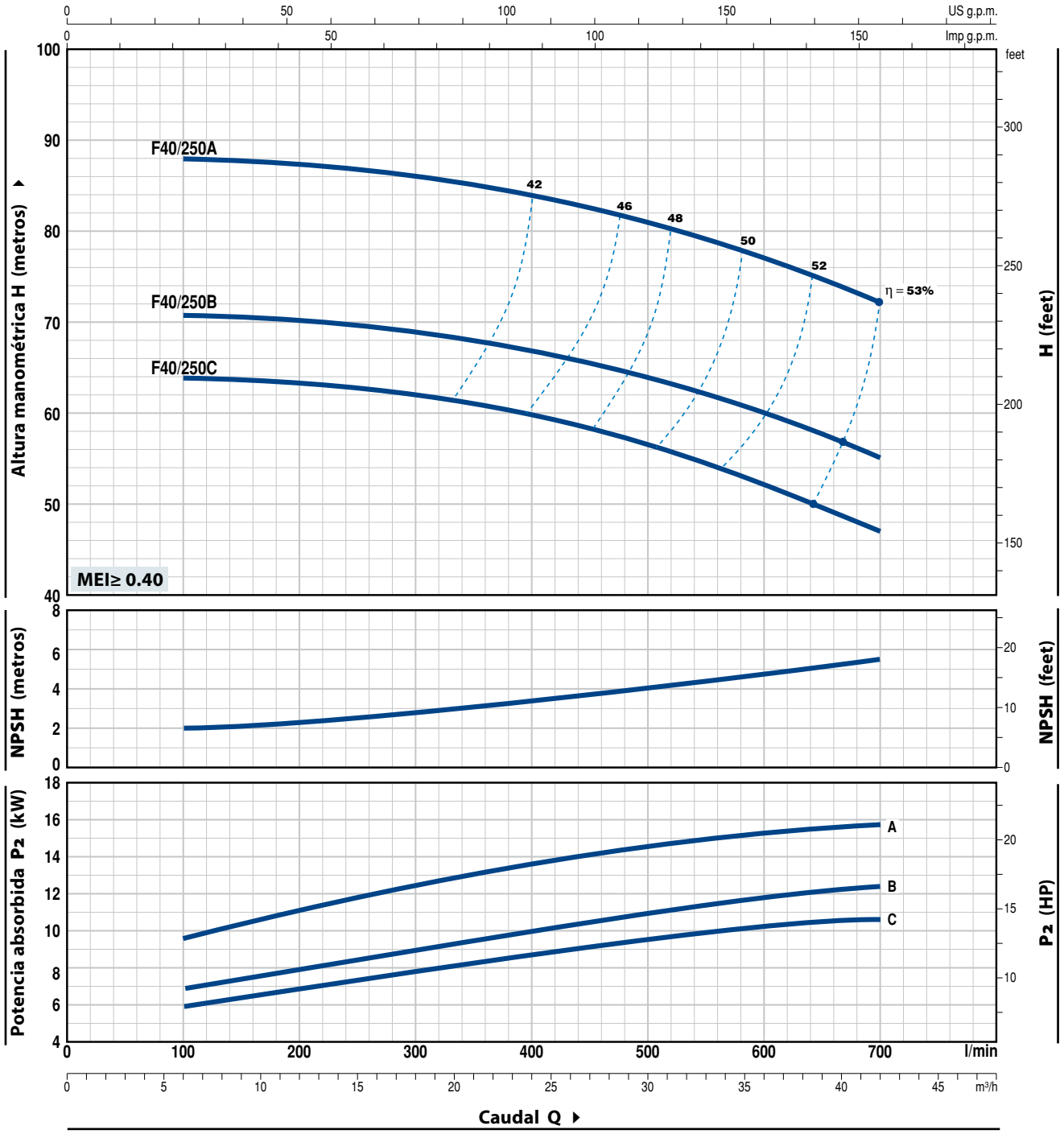

MODELO	POTENCIA (P2)		Q	m³/h	0	6	9	12	15	18	24	30	36	42
Trifásica	kW	HP		l/min	**0**	**100**	**150**	**200**	**250**	**300**	**400**	**500**	**600**	**700**
F 40/250C	9.2	12.5			64	64	63.5	63	62.5	62	60	56.5	52.5	47
F 40/250B	11	15	**H**	metros	71	71	70.5	70	69.5	69	67	64	60	55
F 40/250A	15	20			88	88	87.5	87	86.5	86	84	81	77	72

Q = Caudal **H** = Altura manométrica total **HS** = Altura de aspiración

Tolerancia de las curvas de prestación según EN ISO9906 Grado 3B.

F50/125

CURVAS Y DATOS DE PRESTACIONES

50 Hz **n= 2900 rpm** HS= 0 m

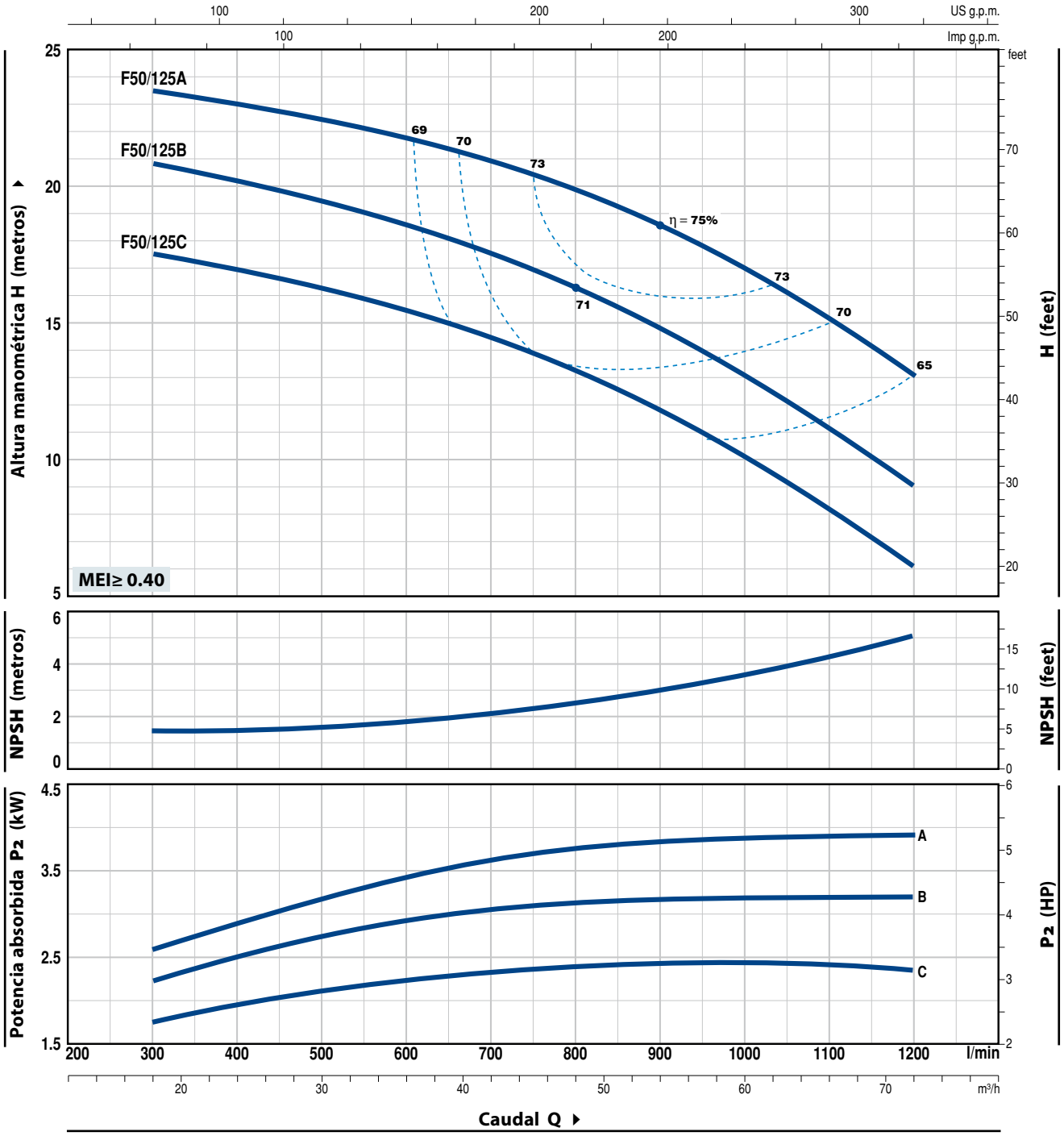

MODELO		POTENCIA (P2)		Q	m³/h	0	18	24	30	36	42	48	54	60	66	72
Monofásica	**Trifásica**	**kW**	**HP**		l/min	**0**	**300**	**400**	**500**	**600**	**700**	**800**	**900**	**1000**	**1100**	**1200**
Fm 50/125C	**F 50/125C**	2.2	3			18.5	17.5	17	16.5	15.5	14.8	13.5	12	10.5	8.2	6
–	**F 50/125B**	3	4	**H**	metros	21.5	20.7	20	19.5	18.8	17.8	16.5	15	13.5	11.2	9
–	**F 50/125A**	4	5.5			24.5	23.5	23	22.5	21.8	20.8	19.5	18.3	16.8	15	13

Q = Caudal **H** = Altura manométrica total **HS** = Altura de aspiración

Tolerancia de las curvas de prestación según EN ISO9906 Grado 3B.

CURVAS Y DATOS DE PRESTACIONES

50 Hz **n= 2900 rpm** HS= 0 m

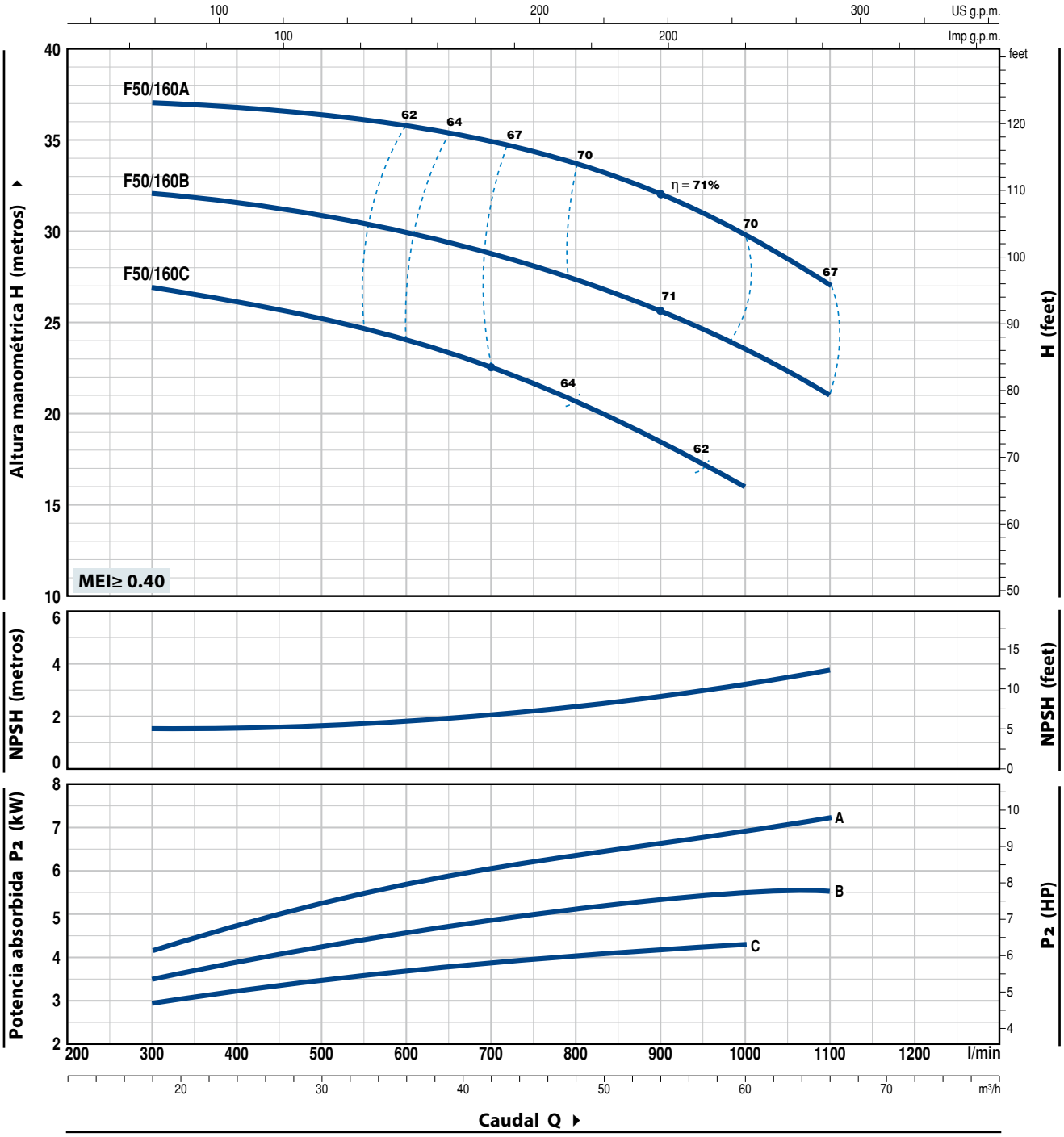

MODELO	POTENCIA (P2)		Q	m³/h	0	18	24	30	36	42	48	54	60	66
Trifásica	kW	HP		l/min	**0**	**300**	**400**	**500**	**600**	**700**	**800**	**900**	**1000**	**1100**
F 50/160C	4	5.5			27	27	26.5	25	24.5	23	20	18.5	16	
F 50/160B	5.5	7.5	**H**	metros	33	32	31.7	31	30	29	27	26	24	21
F 50/160A	7.5	10			38	37	36.8	36.5	36	34	33	32	30	27

Q = Caudal **H** = Altura manométrica total **HS** = Altura de aspiración

Tolerancia de las curvas de prestación según EN ISO9906 Grado 3B.

F 50/200

CURVAS Y DATOS DE PRESTACIONES

50 Hz **n= 2900 rpm** HS= 0 m

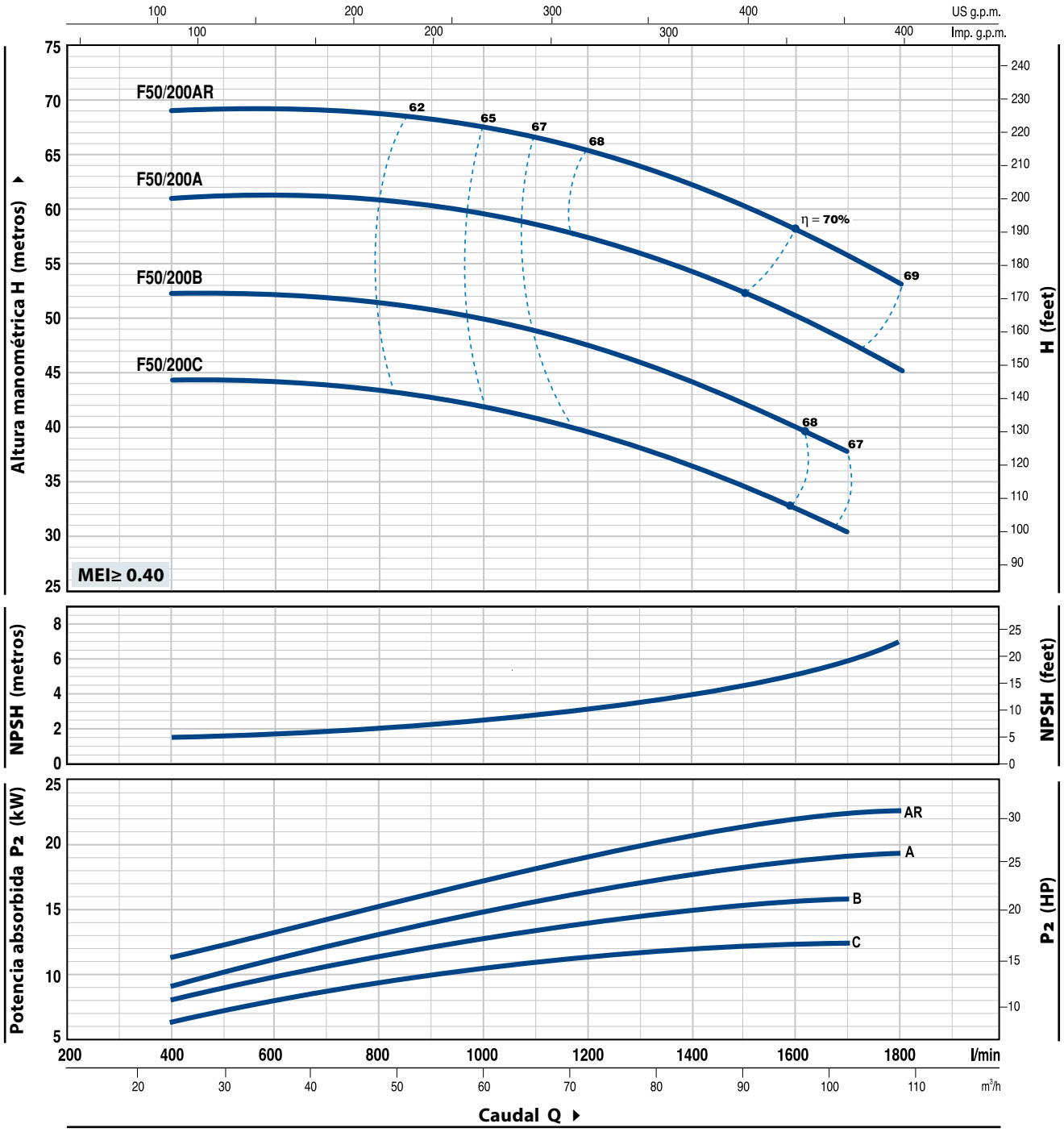

MODELO	POTENCIA (P2)		Q	m³/h	24	36	48	60	72	84	96	102	108
Trifásica	kW	HP		l/min	**400**	**600**	**800**	**1000**	**1200**	**1400**	**1600**	**1700**	**1800**
F 50/200C	11	15	H	metros	44	44	44	42	39	36	33	30	
F 50/200B	15	20			52	52	52	50	47	44	40	38	
F 50/200A	18.5	25			61	61	60.5	60	57	54	50	48	45
F 50/200AR	22	30			69	69	68.5	68	65	62	58	56	53

Q = Caudal **H** = Altura manométrica total **HS** = Altura de aspiración

Tolerancia de las curvas de prestación según EN ISO9906 Grado 3B.

CURVAS Y DATOS DE PRESTACIONES

50 Hz **n= 2900 rpm** HS= 0 m

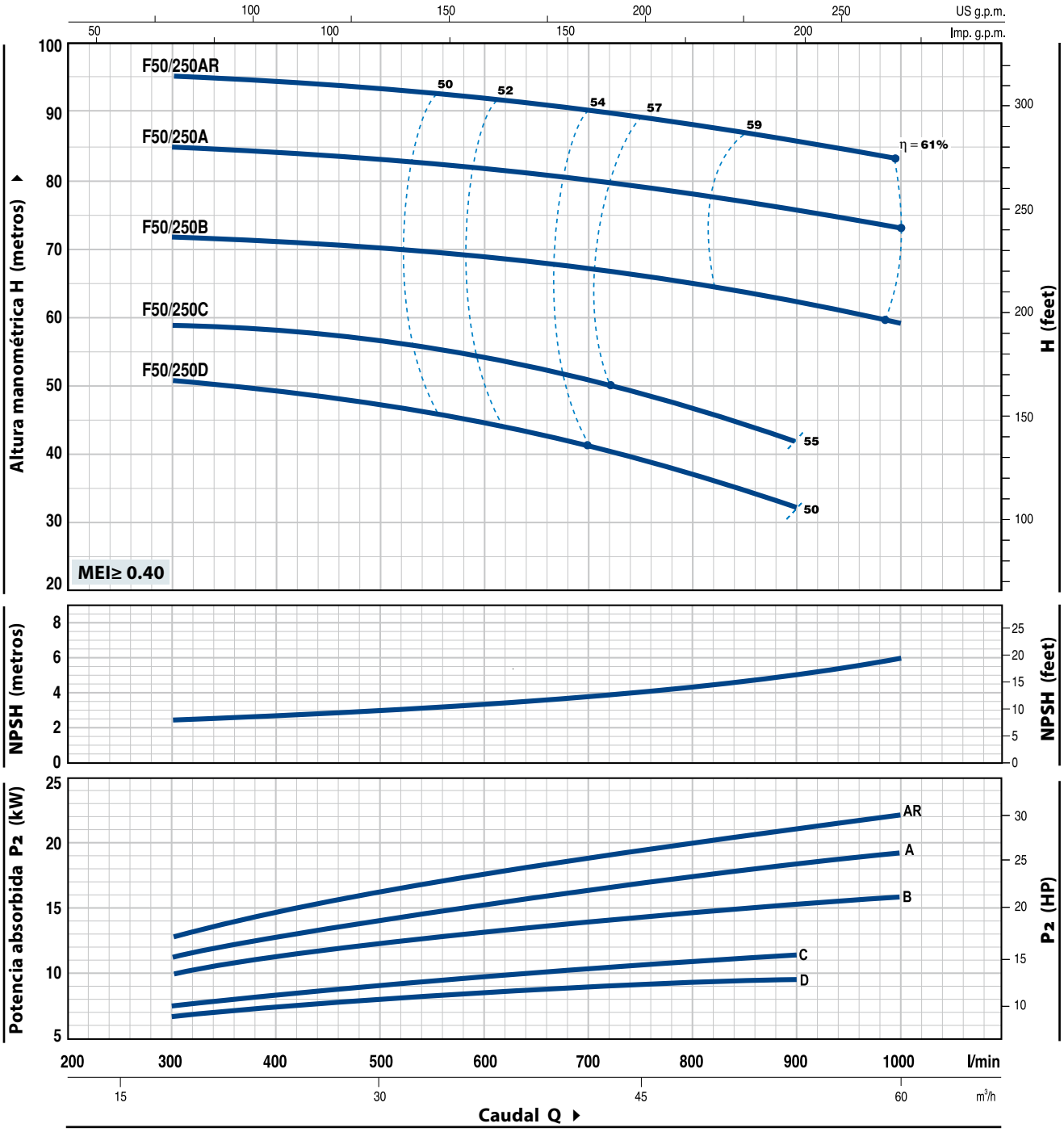

MODELO	POTENCIA (P2)		Q	m³/h	0	18	24	30	36	42	48	54	60
Trifásica	kW	HP		l/min	**0**	**300**	**400**	**500**	**600**	**700**	**800**	**900**	**1000**
F 50/250D	9.2	12.5			51	51	49	47	44	41	37	32	
F 50/250C	11	15			59	59	58	57	54	51	47	42	
F 50/250B	15	20	**H**	metros	72	72	71	70	69	67	65	62	59
F 50/250A	18.5	25			85	85	84	83	82	80	78	76	73
F 50/250AR	22	30			95	95	94	93	92	90	88	86	83

Q = Caudal **H** = Altura manométrica total **HS** = Altura de aspiración

Tolerancia de las curvas de prestación según EN ISO9906 Grado 3B.

F65/125

CURVAS Y DATOS DE PRESTACIONES

50 Hz **n= 2900 rpm** HS= 0 m

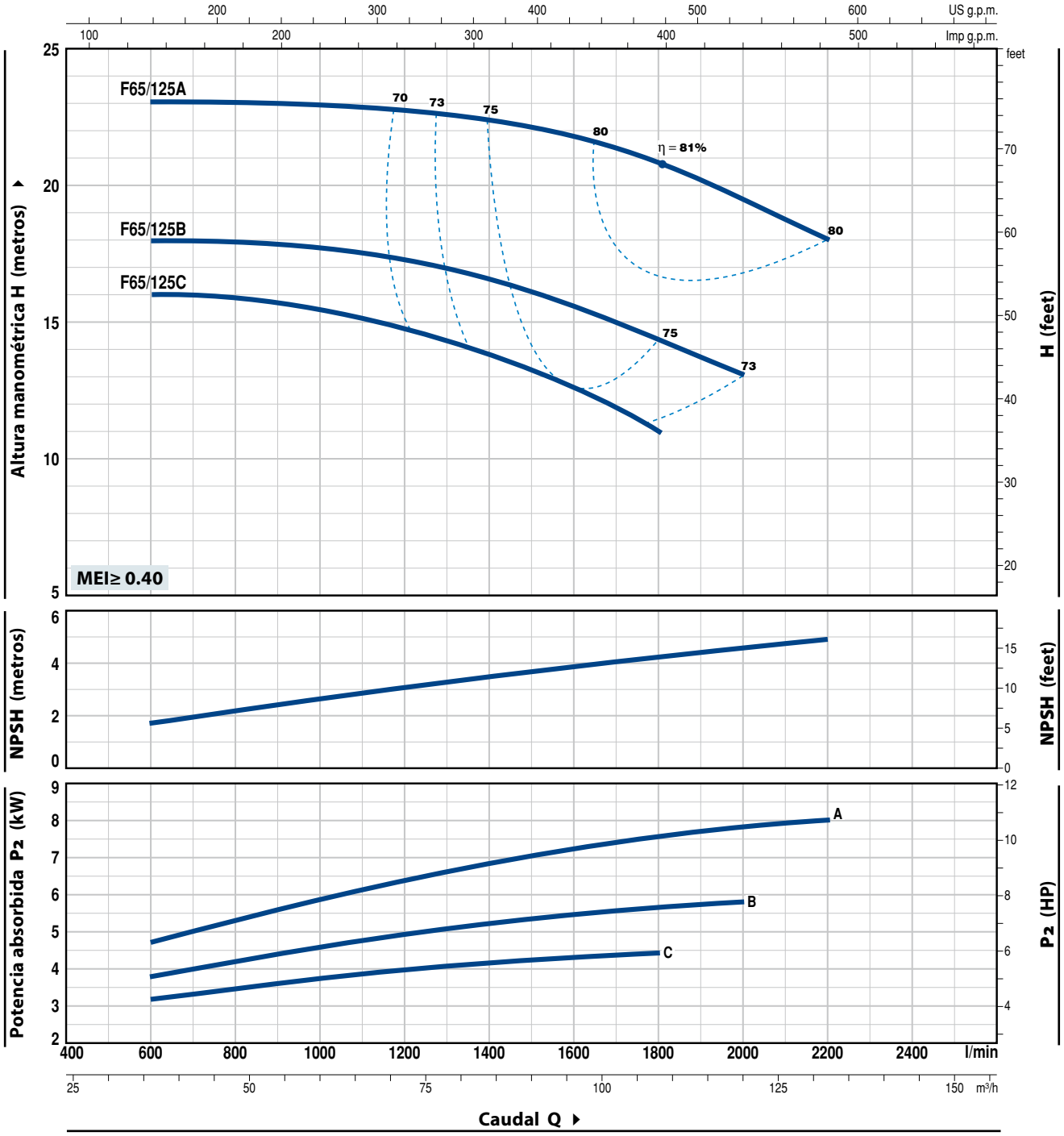

MODELO	POTENCIA (P2)		Q	m³/h	0	36	48	60	72	84	96	108	120	132
Trifásica	kW	HP		l/min	**0**	**600**	**800**	**1000**	**1200**	**1400**	**1600**	**1800**	**2000**	**2200**
F 65/125C	4	5.5			16	16	16	15.5	14.5	13.5	12.5	11		
F 65/125B	5.5	7.5	**H**	metros	18	18	18	18	17	16.5	15.5	14.5	13	
F 65/125A	7.5	10			23	23	23	23	22.5	22.5	22	21	19.5	18

Q = Caudal **H** = Altura manométrica total **HS** = Altura de aspiración

Tolerancia de las curvas de prestación según EN ISO9906 Grado 3B.

CURVAS Y DATOS DE PRESTACIONES

50 Hz **n= 2900 rpm** HS= 0 m

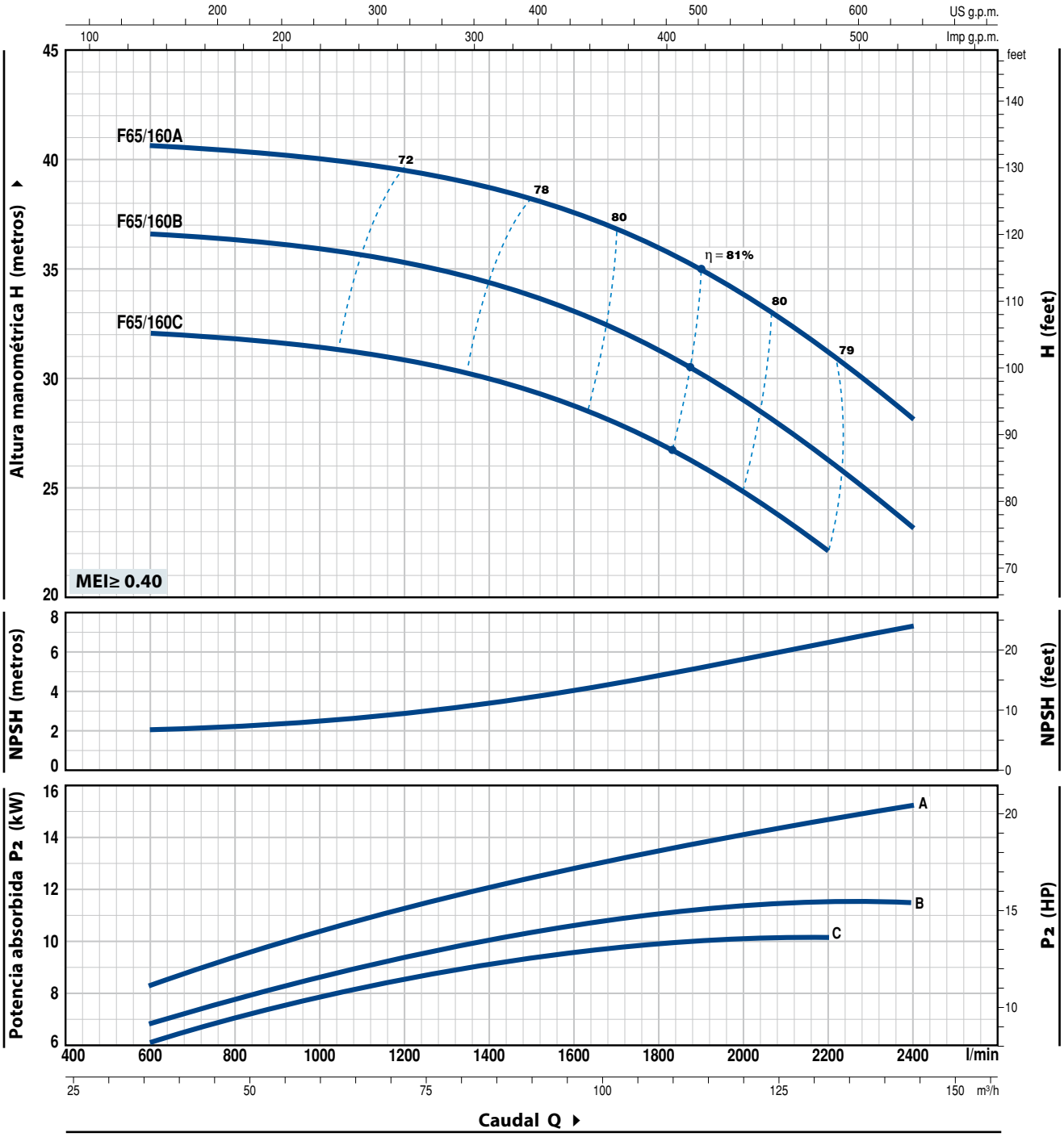

MODELO	POTENCIA (P2)		Q	m³/h	0	36	48	60	72	84	96	108	120	132	144
Trifásica	kW	HP		l/min	**0**	**600**	**800**	**1000**	**1200**	**1400**	**1600**	**1800**	**2000**	**2200**	**2400**
F 65/160C	9.2	12.5			32	32	32	32	32	30	29	27	25	22	
F 65/160B	11	15	**H**	metros	37	36.5	36.5	36	35.5	34	33	31	29	26	23
F 65/160A	15	20			41	40.5	40.5	40	39.5	39	37.5	36	34	31	28

Q = Caudal **H** = Altura manométrica total **HS** = Altura de aspiración

Tolerancia de las curvas de prestación según EN ISO9906 Grado 3B.

F65/200

CURVAS Y DATOS DE PRESTACIONES

50 Hz **n= 2900 rpm** HS= 0 m

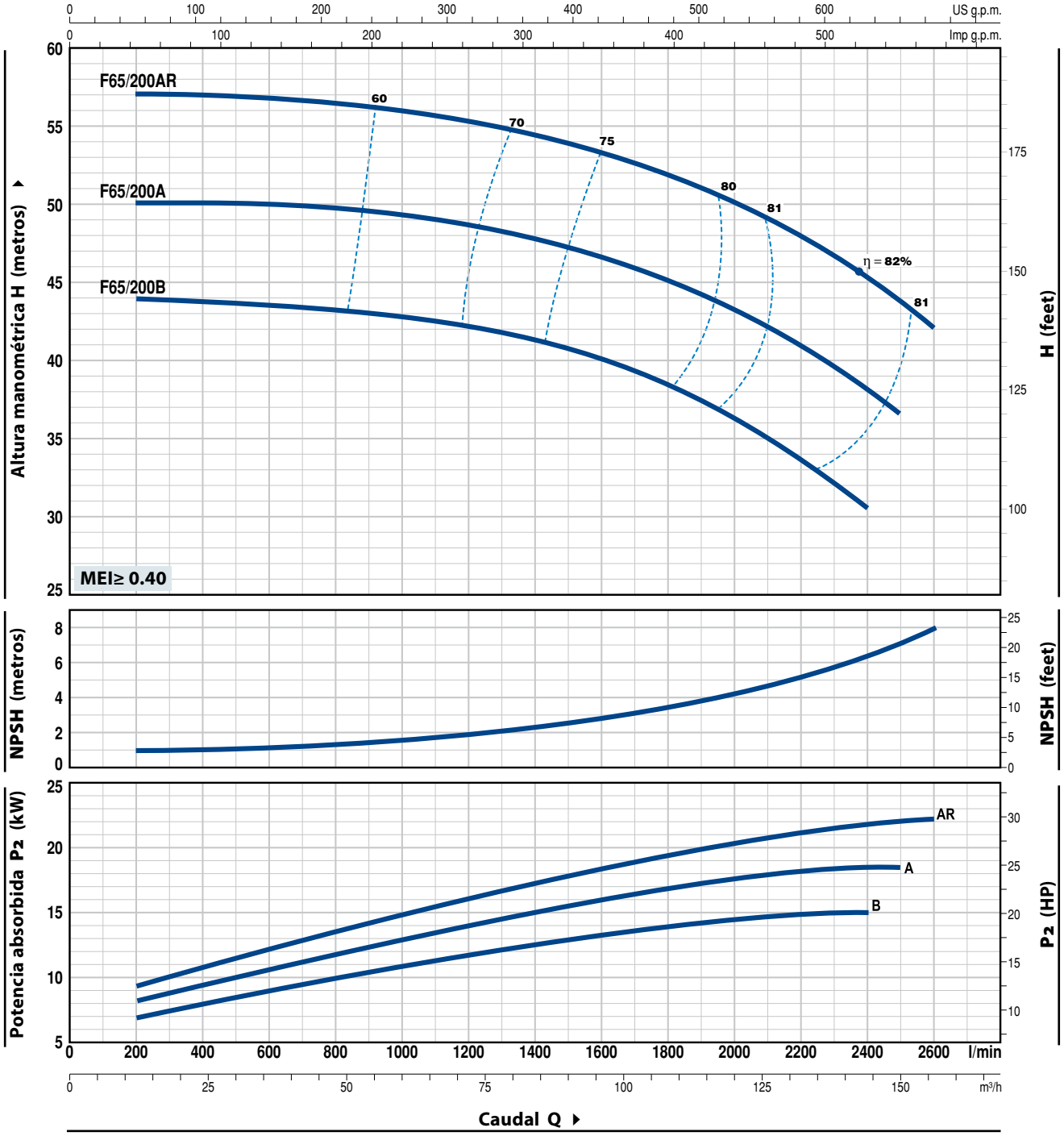

MODELO	POTENCIA (P2)		Q	m³/h	12	36	48	60	72	84	96	108	120	132	144	150	156
Trifásica	kW	HP		l/min	200	600	800	1000	1200	1400	1600	1800	2000	2200	2400	2500	2600
F 65/200B	15	20			44	43.5	43.3	43	42.5	41.5	40	38.5	36.5	34	30.5		
F 65/200A	18.5	25	H	metros	50	50	50	49.5	49	48	46.5	45	43	41	38	36.5	
F 65/200AR	22	30			57	57	57	56	55.5	54.5	53.5	52	50	48	45.5	43.5	42

Q = Caudal **H** = Altura manométrica total **HS** = Altura de aspiración

Tolerancia de las curvas de prestación según EN ISO9906 Grado 3B.

F65/250

CURVAS Y DATOS DE PRESTACIONES

50 Hz **n= 2900 rpm** HS= 0 m

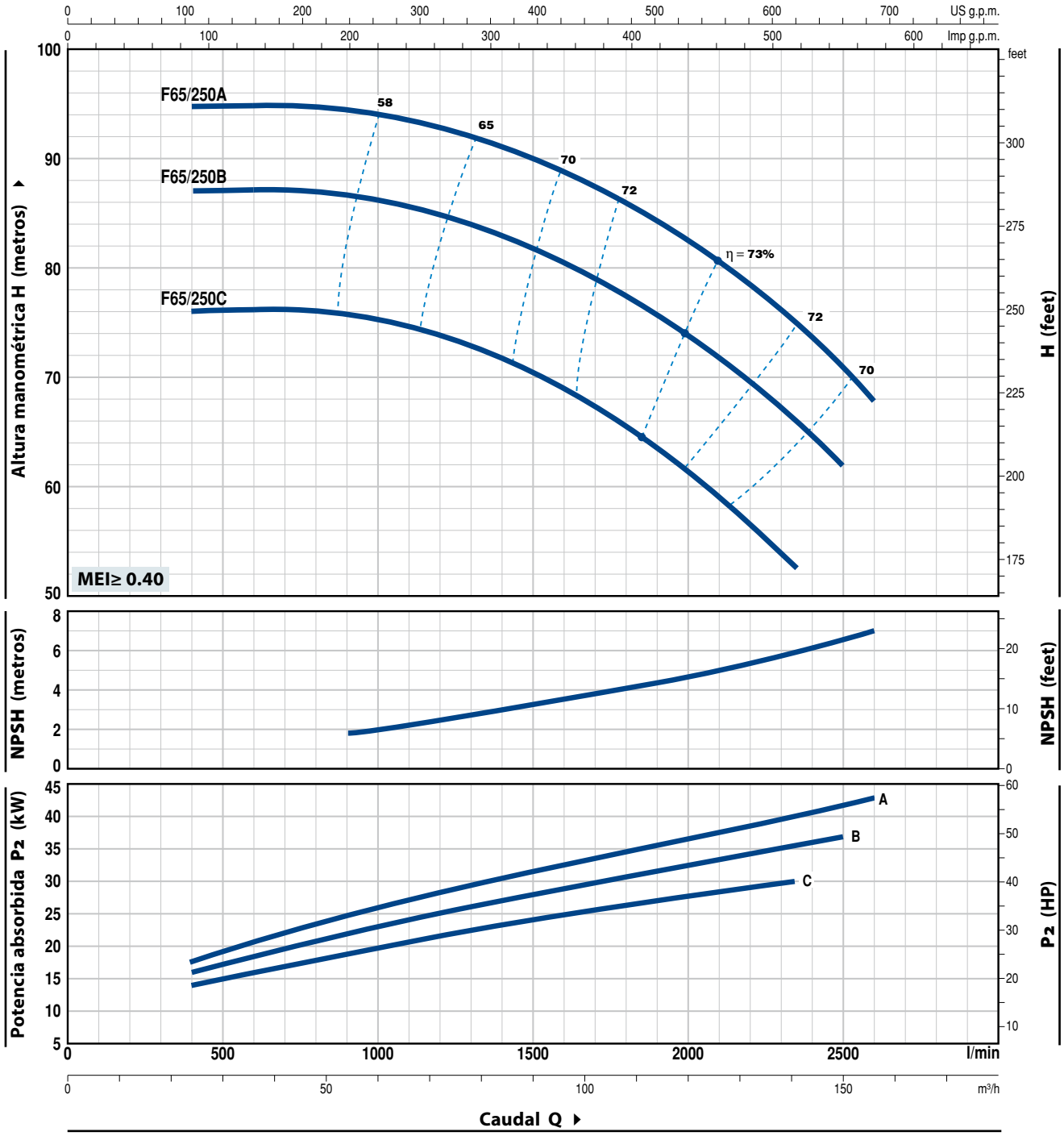

MODELO	POTENCIA (P2)		Q	m³/h	24	40	60	80	100	120	141	150	156
Trifásica	kW	HP		l/min	**400**	**667**	**1000**	**1333**	**1667**	**2000**	**2350**	**2500**	**2600**
F 65/250C	30	40			76	76	75.5	72.5	68	61.5	53		
F 65/250B	37	50	**H**	metros	87	87	86	84	80	74	66.5	62	
F 65/250A	45	60			95	95	94	92	88	82.5	75	71	68

Q = Caudal **H** = Altura manométrica total **HS** = Altura de aspiración

Tolerancia de las curvas de prestación según EN ISO9906 Grado 3B.

F80/160

CURVAS Y DATOS DE PRESTACIONES

50 Hz **n= 2900 rpm** HS= 0 m

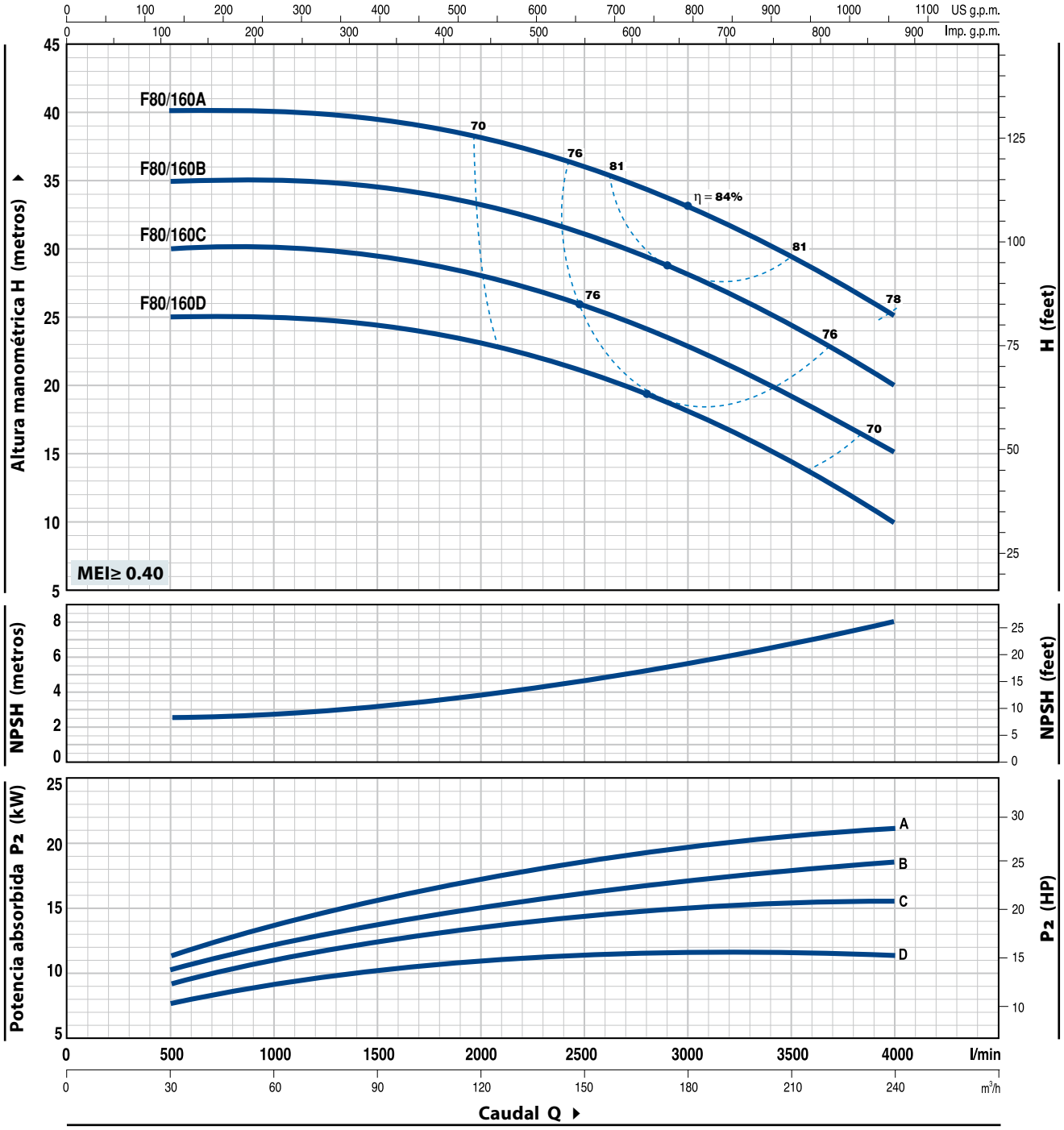

MODELO	POTENCIA (P2)		Q	m³/h	0	30	60	90	120	150	180	210	240
Trifásica	kW	HP		l/min	**0**	**500**	**1000**	**1500**	**2000**	**2500**	**3000**	**3500**	**4000**
F 80/160D	11	15	H	metros	25	25	25	24.5	23.5	21	18	14.5	10
F 80/160C	15	20			30	30	30	29.5	28.5	26	23	19.5	15
F 80/160B	18.5	25			35	35	35	34.5	33.5	31	28.5	24.5	20
F 80/160A	22	30			40	40	40	39.5	38.5	36	33	29.5	25

Q = Caudal **H** = Altura manométrica total **HS** = Altura de aspiración

Tolerancia de las curvas de prestación según EN ISO9906 Grado 3B.

CURVAS Y DATOS DE PRESTACIONES

50 Hz **n= 2900 rpm** HS= 0 m

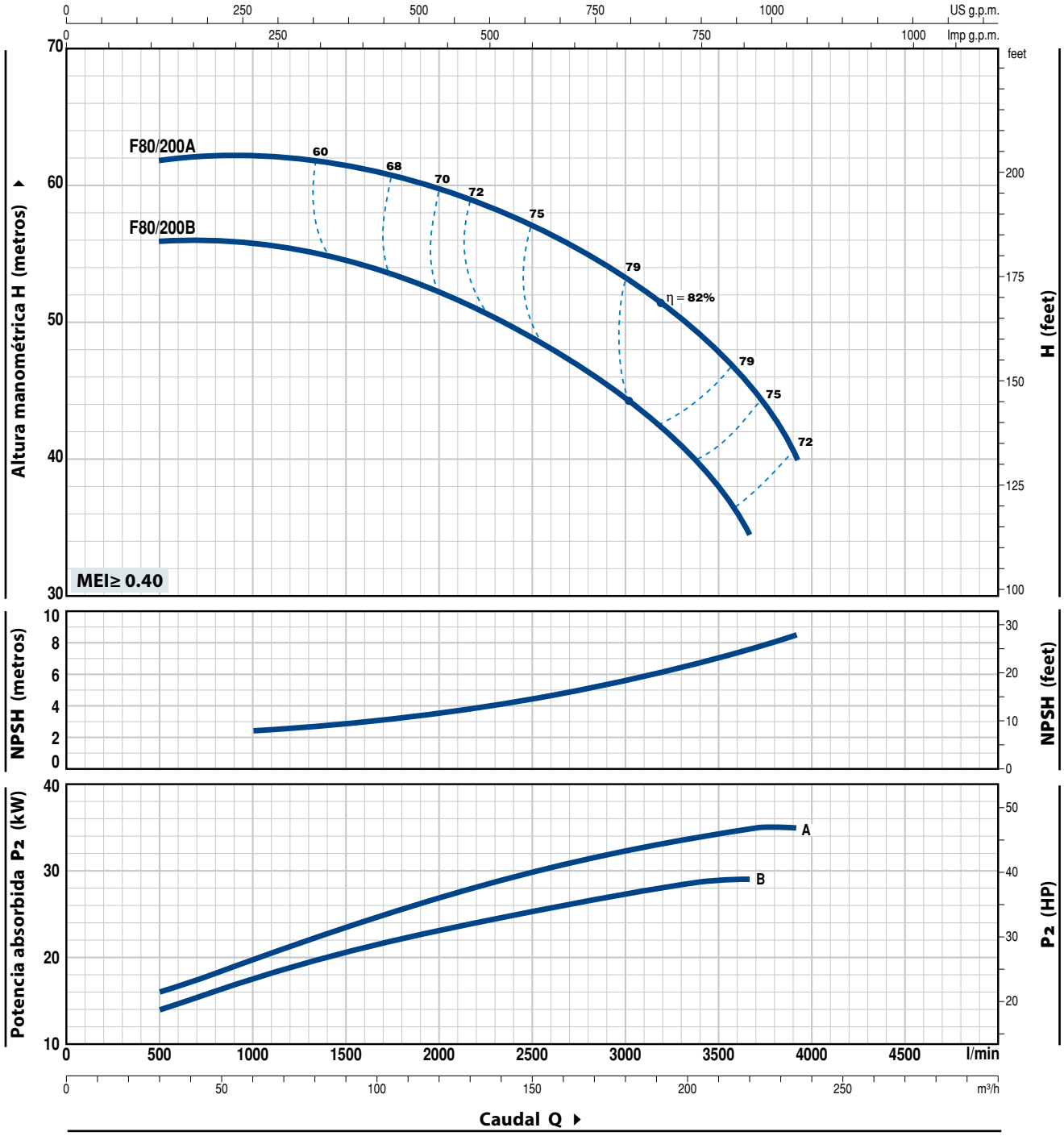

MODELO	POTENCIA (P2)		Q	m³/h	30	50	100	150	200	219	234
Trifásica	kW	HP		l/min	**500**	**833**	**1667**	**2500**	**3333**	**3650**	**3900**
F 80/200B	30	40	H	metros	56	56	54	49	41	34.5	
F 80/200A	37	50			62	62	61	57	50	45.5	40

Q = Caudal **H** = Altura manométrica total **HS** = Altura de aspiración

Tolerancia de las curvas de prestación según EN ISO9906 Grado 3B.

F80/250

CURVAS Y DATOS DE PRESTACIONES

50 Hz **n= 2900 rpm** HS= 0 m

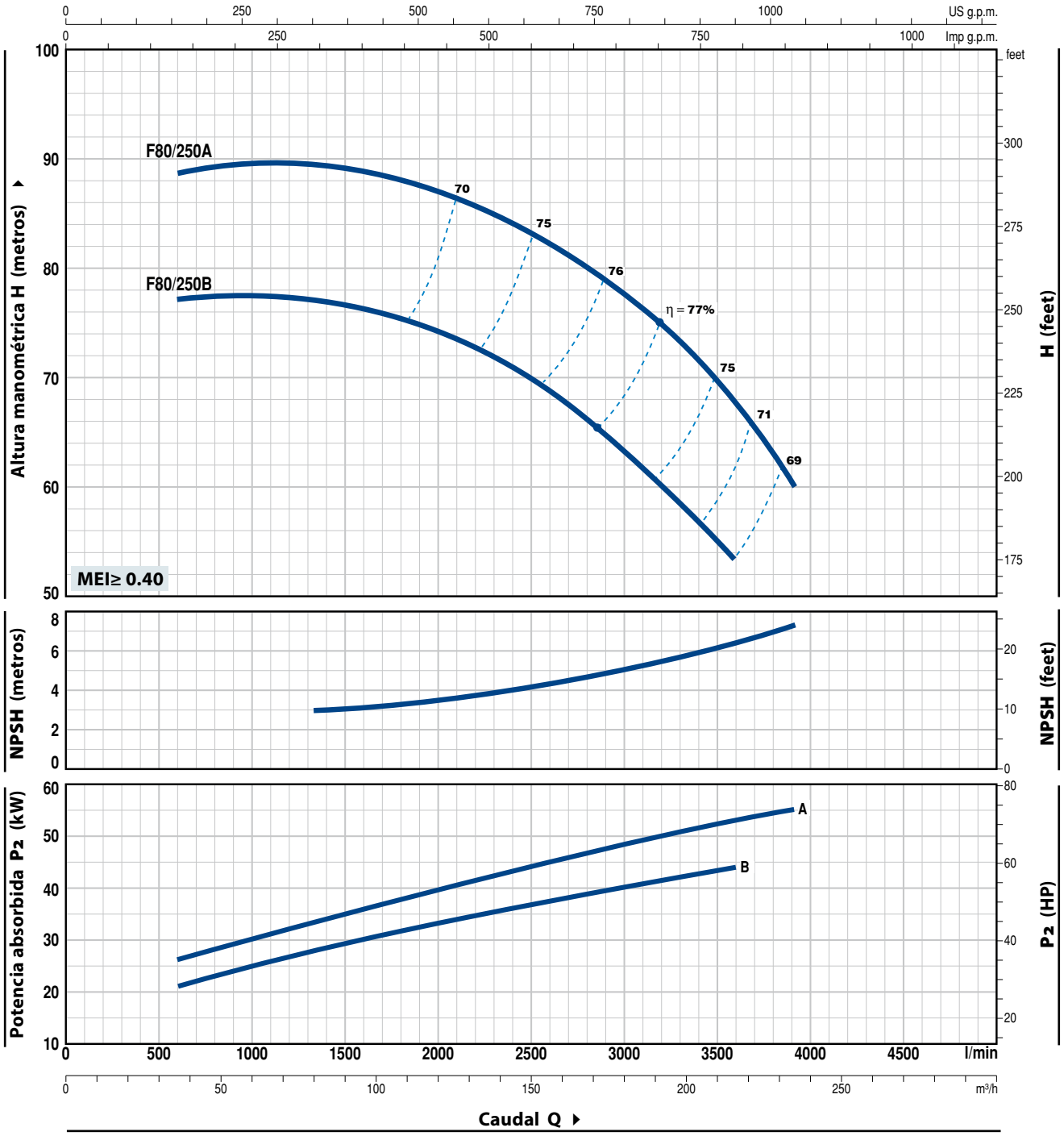

MODELO	POTENCIA (P2)		Q	m³/h	36	50	100	150	200	216	234
Trifásica	kW	HP		l/min	**600**	**833**	**1667**	**2500**	**3333**	**3600**	**3900**
F 80/250B	45	60	**H**	metros	77	77.5	76	70.5	58.5	54	
F 80/250A	55	75			88.5	89.5	89	83	72	68	60

Q = Caudal **H** = Altura manométrica total **HS** = Altura de aspiración

Tolerancia de las curvas de prestación según EN ISO9906 Grado 3B.

CURVAS Y DATOS DE PRESTACIONES

50 Hz **n= 2900 rpm** HS= 0 m

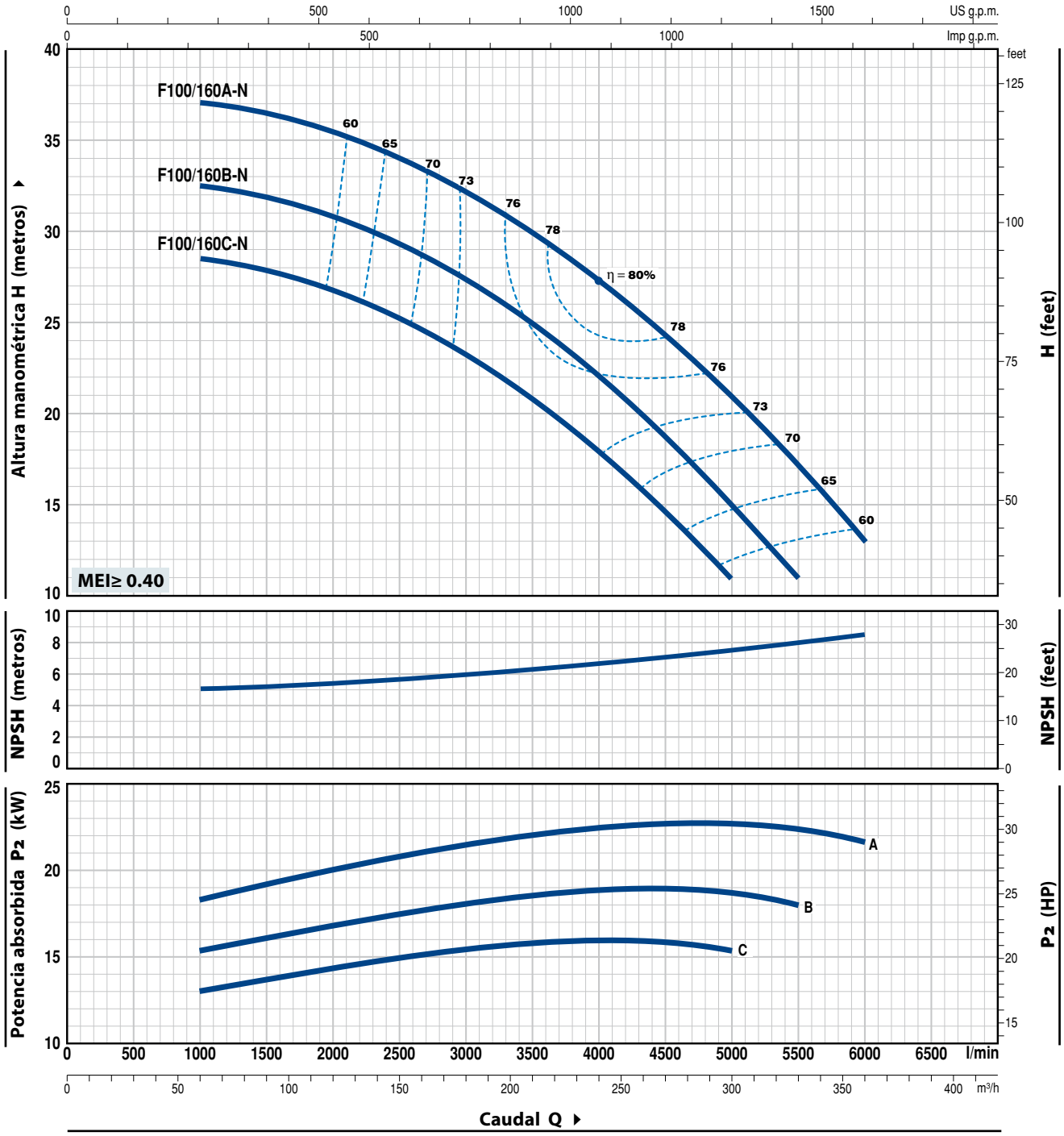

MODELO	POTENCIA (P2)		Q	m³/h	60	120	180	240	270	300	330	360
Trifásica	kW	HP		l/min	**1000**	**2000**	**3000**	**4000**	**4500**	**5000**	**5500**	**6000**
F 100/160C-N	15	20			28.5	26.5	23	18	14.5	11		
F 100/160B-N	18.5	25	**H**	metros	32.5	30.5	27	22	18.5	15	11	
F 100/160A-N	22	30			37	35.5	32	27	24	20.5	17	13

Q = Caudal **H** = Altura manométrica total **HS** = Altura de aspiración

Tolerancia de las curvas de prestación según EN ISO9906 Grado 3B.

F100/200

CURVAS Y DATOS DE PRESTACIONES

50 Hz **n= 2900 rpm** HS= 0 m

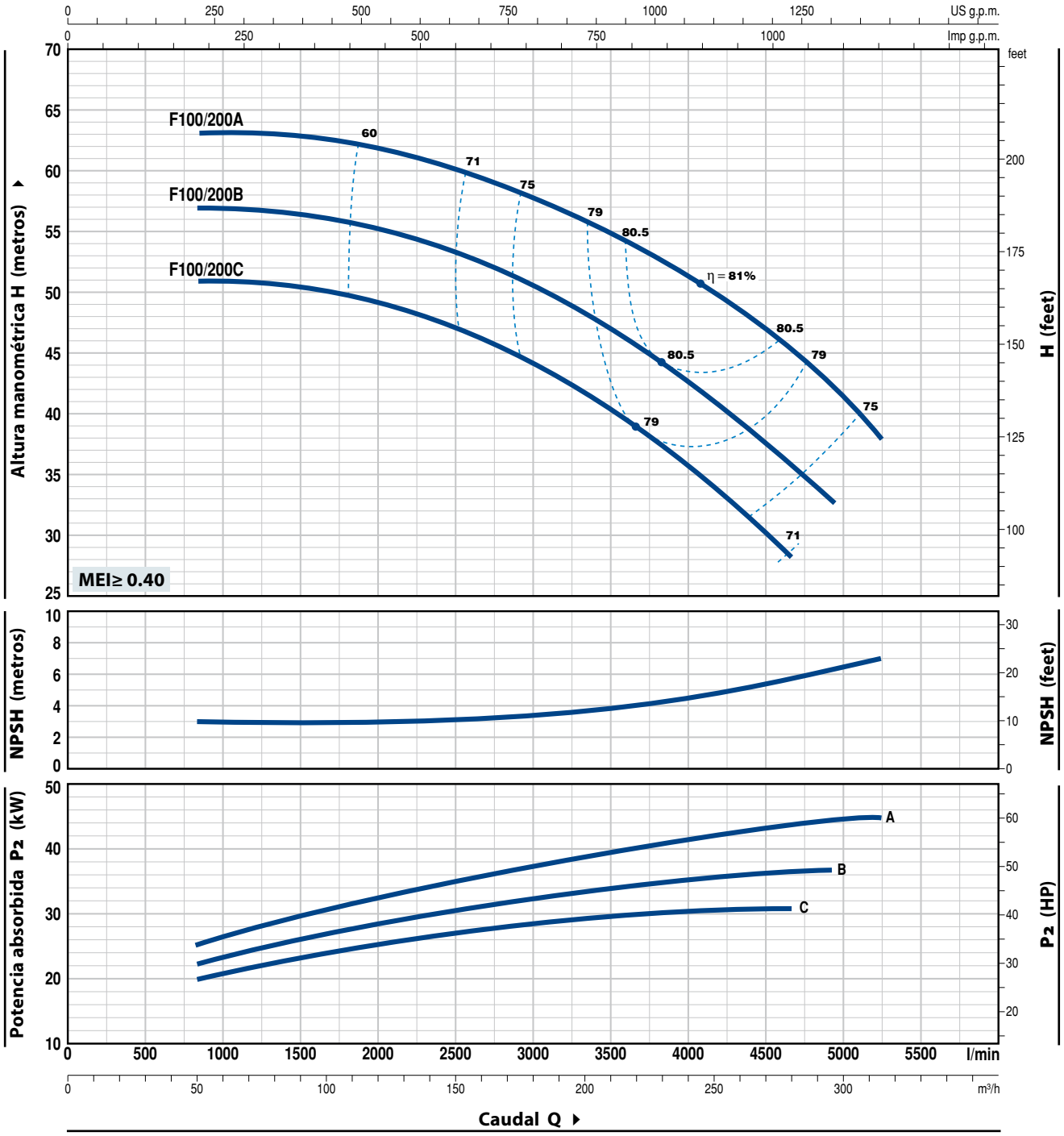

MODELO	POTENCIA (P2)		Q	m³/h	0	50	100	150	200	250	279	294	300	315
Trifásica	kW	HP		l/min	**0**	**833**	**1667**	**2500**	**3333**	**4167**	**4650**	**4900**	**5000**	**5250**
F 100/200C	30	40			51	51	50	47	41.5	34	28			
F 100/200B	37	50	**H**	metros	57	57	56	53	48	41	36	33		
F 100/200A	45	60			63	63	62.5	60	56	50	45	42.5	41.5	38

Q = Caudal **H** = Altura manométrica total **HS** = Altura de aspiración

Tolerancia de las curvas de prestación según EN ISO9906 Grado 3B.

CURVAS Y DATOS DE PRESTACIONES

50 Hz **n= 2900 rpm** HS= 0 m

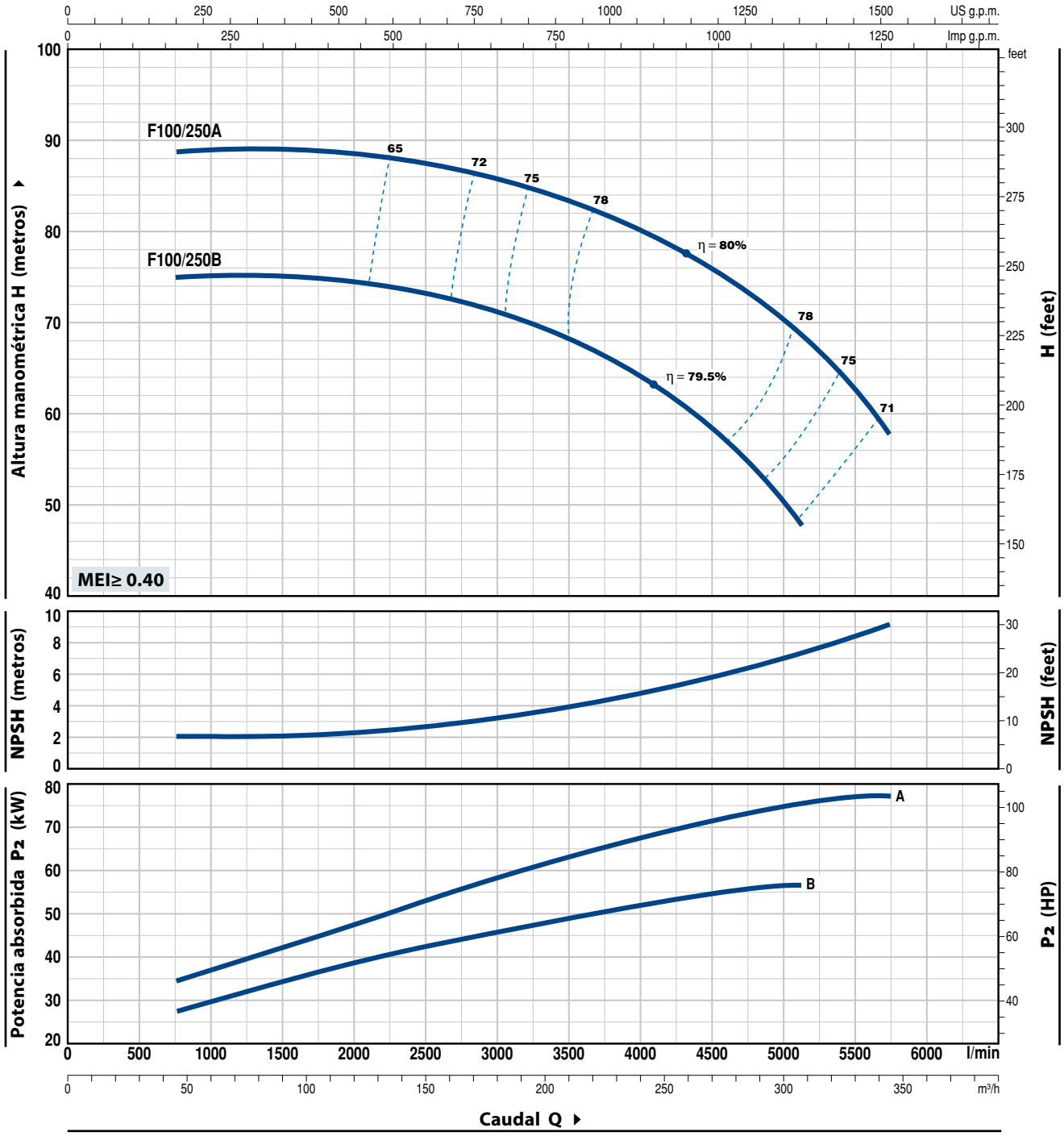

MODELO	POTENCIA (P2)		Q	m³/h	48	96	150	180	210	240	300	309	345
Trifásica	kW	HP		l/min	**800**	**1600**	**2500**	**3000**	**3500**	**4000**	**5000**	**5150**	**5750**
F 100/250B	55	75	**H**	metros	75	75	74	71.5	69	64.5	51	48	
F 100/250A	75	100			89	89	88.5	87	84	80.5	70.5	69	58

Q = Caudal **H** = Altura manométrica total **HS** = Altura de aspiración

Tolerancia de las curvas de prestación según EN ISO9906 Grado 3B.

POS. COMPONENTE CARACTERISTICAS CONSTRUCTIVAS

POS.	COMPONENTE	CARACTERISTICAS CONSTRUCTIVAS
1	**CUERPO BOMBA**	Hierro fundido con bocas de aspiración e impulsión con bridas
2a	**TAPA**	Hierro fundido para F32/160, F32/200, F40/125, F40/160, F40/200, F50/125, F50/160, F65/125
2b	**SOPORTE**	Hierro fundido para F32/250, F40/250, F50/200, F50/250, F65/160, F65/200, F65/250, F80/160, F80/200, F80/250, F100/160, F100/200, F100/250
3	**RODETE**	Latón para F32/160, F32/200, F40/125, F40/160, F40/200, F50/125, F50/160 Hierro fundido para F32/250, F40/250, F50/200, F50/250, F65/125, F65/160, F65/200, F65/250, F80/160, F80/200, F80/250, F100/160, F100/200, F100/250
4	**EJE MOTOR**	Acero inoxidable EN 10088-3 - 1.4104

5 SELLO MECANICO

Electrobomba	***Sello***	***Eje***		*Materiales*	
Modelo	***Modelo***	***Diámetro***	*Anillo fijo*	*Anillo móvil*	*Elastómero*
F32/160, F40/125, F40/160, 50/125	**FN-20**	**Ø 20** mm	Grafito	Cerámica	NBR
F32/200, F40/200, F50/160, F65/125	**FN-24**	**Ø 24** mm	Grafito	Cerámica	NBR
F50/200, F65/160, F65/200, F80/160, F100/160	**FN-32 NU**	**Ø 32** mm	Grafito	Cerámica	NBR
F32/250, F40/250, F50/250	**FN-38**	**Ø 38** mm	Grafito	Cerámica	NBR
F65/250, F80/200, F80/250B, F100/200	**FN-40 NU**	**Ø 40** mm	Grafito	Cerámica	NBR
F80/250A, F100/250	**FH-45 NU**	**Ø 45** mm	Grafito	Cerámica	NBR

6 RODAMIENTOS

Electrobomba		***Modelo***	***Electrobomba***		***Modelo***
F32/160C F32/160B F40/125	F40/160C F50/125C	**6206 ZZ-C3 / 6204 ZZ**	F32/250 F40/250 F50/250 F65/200	F50/200 F65/160 F80/160 F100/160	**6310 ZZ-C3 / 6308 ZZ-C3**
Fm32/160B Fm40/160C Fm50/125C	F32/160A F40/160B F50/125B	**6206 ZZ-C3 / 6205 ZZ**	F65/250 F80/250B	F80/200 F100/200	**6312 ZZ-C3 / 6212 ZZ-C3**
F40/160A F50/125A		**6306 ZZ-C3 / 6206 ZZ-C3**	F80/250A F100/250		**6314 ZZ-C3 / 6314 ZZ-C3**
F32/200 F50/160	F40/200 F65/125	**6307 ZZ-C3 / 6206 ZZ-C3**			

7 CONDENSADOR

Electrobomba	***Capacidad***
Monofásica	***(230 V o 240 V)***
Fm32/160C	**45** µF - 450 VL
Fm32/160B	**70** µF - 450 VL
Fm40/125C	**31.5** µF - 450 VL
Fm40/125B	**45** µF - 450 VL
Fm40/160C	**70** µF - 450 VL
Fm50/125C	**70** µF - 450 VL

8 MOTOR ELECTRICO

Fm: monofásica 230 V - 50 Hz con protección térmica incorporada en el bobinado (hasta 1.5 kW)
F: trifásica 230/400 V - 50 Hz hasta 4 kW
400/690 V - 50 Hz de 5.5 a 75 kW

➠ **Las electrobombas trifásicas están equipadas con motores de alto rendimento en clase IE2 hasta P2=1.1 kW y en clase IE3 desde P2=1.5 kW (IEC 60034-30)**

– Aislamiento: clase F – Protección: IP X5

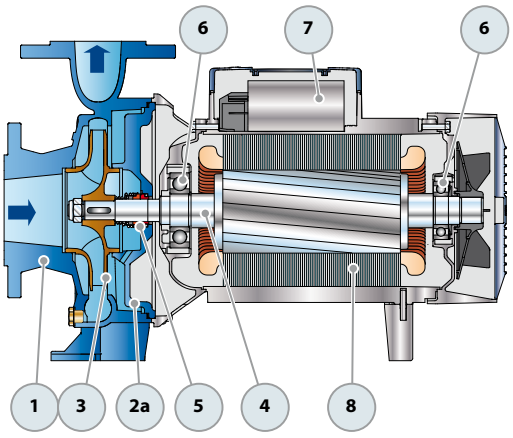

Versión monofásica

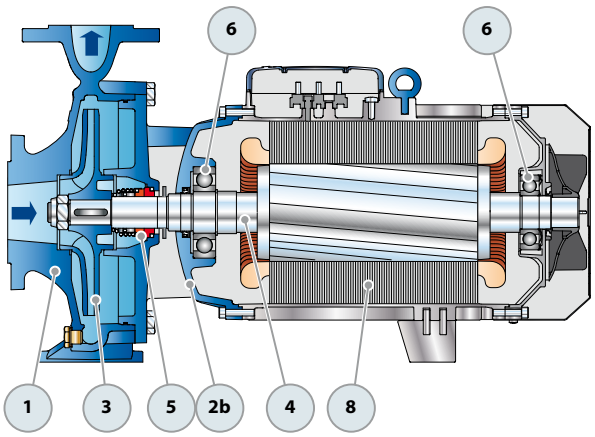

Versión trifásica

CONSUMO EN AMPERIOS

MODELO	TENSION	
Monofásica	230 V	240 V
Fm 32/160C	**11.0** A	**10.0** A
Fm 32/160B	**15.0** A	**13.8** A
Fm 40/125C	**8.6** A	**7.8** A
Fm 40/125B	**15.0** A	**13.8** A
Fm 40/160C	**15.0** A	**13.8** A
Fm 50/125C	**15.0** A	**13.8** A

MODELO	TENSION		
Trifásica	230÷240 V	400÷415 V	690÷720 V
F 32/160C	**7.5** A	**4.3** A	**2.5** A
F 32/160B	**10.0** A	**5.8** A	**3.4** A
F 32/160A	**12.0** A	**7.3** A	**4.2** A
F 32/200C	**17.9** A	**10.3** A	**5.9** A
F 32/200B	–	**11.7** A	**6.7** A
F 32/200A	–	**14.9** A	**8.6** A
F 32/200BH	**12.6** A	**7.3** A	**4.2** A
F 32/200AH	**15.4** A	**8.9** A	**5.1** A
F 32/250C	–	**17.2** A	**9.9** A
F 32/250B	–	**21.0** A	**12.0** A
F 32/250A	–	**27.0** A	**15.6** A
F 40/125C	**5.7** A	**3.3** A	**1.9** A
F 40/125B	**7.5** A	**4.3** A	**2.5** A
F 40/125A	**10.0** A	**5.8** A	**3.4** A
F 40/160C	**9.9** A	**5.7** A	**3.3** A
F 40/160B	**12.0** A	**6.9** A	**4.0** A
F 40/160A	**17.2** A	**9.9** A	**5.7** A
F 40/200B	–	**12.6** A	**7.3** A
F 40/200A	–	**15.6** A	**9.0** A
F 40/250C	–	**21.0** A	**12.1** A
F 40/250B	–	**23.5** A	**13.6** A
F 40/250A	–	**30.5** A	**17.6** A
F 50/125C	**9.4** A	**5.4** A	**3.1** A
F 50/125B	**12.0** A	**6.9** A	**4.0** A
F 50/125A	**16.3** A	**9.4** A	**5.4** A
F 50/160C	**15.8** A	**9.1** A	**5.3** A
F 50/160B	–	**12.3** A	**7.1** A
F 50/160A	–	**15.5** A	**8.9** A
F 50/200C	–	**23.0** A	**13.3** A
F 50/200B	–	**29.5** A	**17.0** A
F 50/200A	–	**34.5** A	**20.0** A
F 50/200AR	–	**41.5** A	**24.0** A

MODELO	TENSION		
Trifásica	230÷240 V	400÷415 V	690÷720 V
F 50/250D	–	**17.2** A	**9.9** A
F 50/250C	–	**21.0** A	**12.0** A
F 50/250B	–	**27.0** A	**15.6** A
F 50/250A	–	**34.0** A	**19.6** A
F 50/250AR	–	**41.0** A	**24.0** A
F 65/125C	**17.5** A	**10.0** A	**5.8** A
F 65/125B	–	**12.0** A	**7.0** A
F 65/125A	–	**16.5** A	**9.5** A
F 65/160C	–	**19.0** A	**11.0** A
F 65/160B	–	**23.0** A	**13.5** A
F 65/160A	–	**27.5** A	**16.0** A
F 65/200B	–	**31.0** A	**18.0** A
F 65/200A	–	**34.0** A	**19.5** A
F 65/200AR	–	**41.0** A	**23.7** A
F 65/250C	–	**53.0** A	**31.0** A
F 65/250B	–	**65.0** A	**38.0** A
F 65/250A	–	**79.0** A	**46.0** A
F 80/160D	–	**22.0** A	**13.0** A
F 80/160C	–	**29.0** A	**17.0** A
F 80/160B	–	**34.5** A	**20.0** A
F 80/160A	–	**39.0** A	**22.5** A
F 80/200B	–	**53.0** A	**31.0** A
F 80/200A	–	**65.0** A	**38.0** A
F 80/250B	–	**79.0** A	**46.0** A
F 80/250A	–	**98.0** A	**57.0** A
F 100/160C-N	–	**31.0** A	**18.0** A
F 100/160B-N	–	**36.0** A	**21.0** A
F 100/160A-N	–	**42.0** A	**24.0** A
F 100/200C	–	**53.0** A	**31.0** A
F 100/200B	–	**65.0** A	**38.0** A
F 100/200A	–	**79.0** A	**46.0** A
F 100/250B	–	**98.0** A	**57.0** A
F 100/250A	–	**126.0** A	**73.0** A

DIMENSIONES Y PESOS

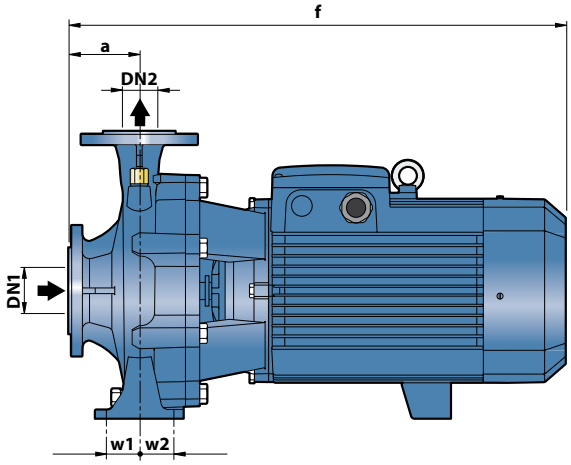

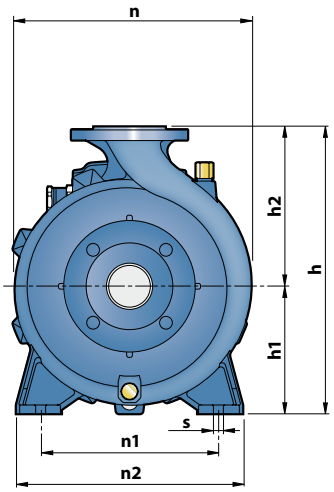

MODELO		DIMENSIONES mm												kg	
Monofásica	**Trifásica**	**DN1**	**DN2**	a	f	h	h1	h2	n	n1	n2	w1	w2	s	1~	3~
Fm 32/160C	**F 32/160C**	**50**	**32**	80	412	292	132	160	242	190	240	35	35	14	**32.7**	**32.1**
Fm 32/160B	**F 32/160B**				448/412										**37.5**	**33.4**
–	**F 32/160A**				448										–	**37.4**
–	**F 32/200C**				469	340	160	180	270						–	**46.4**
–	**F 32/200B**				515										–	**48.4**
–	**F 32/200A**														–	**56.9**
–	**F 32/200BH**				469										–	**42.4**
–	**F 32/200AH**														–	**46.4**
–	**F 32/250C**			100	606	405	180	225	330	250	320	47.5	47.5		–	**100.0**
–	**F 32/250B**														–	**102.0**
–	**F 32/250A**				701										–	**119.8**
Fm 40/125C	**F 40/125C**	**65**	**40**	80	421	252	112	140	244	160	210	35	35		**31.5**	**29.5**
Fm 40/125B	**F 40/125B**														**33.0**	**31.5**
–	**F 40/125A**														–	**33.0**
Fm 40/160C	**F 40/160C**				448/412	292	132	160	240	190	240				**37.6**	**33.5**
–	**F 40/160B**				448										–	**37.5**
–	**F 40/160A**				465										–	**43.6**
–	**F 40/200B**			100	535	340	160	180	275	212	265				–	**54.0**
–	**F 40/200A**														–	**60.0**
–	**F 40/250C**				606	405	180	225	328	250	320	47.5	47.5		–	**100.0**
–	**F 40/250B**														–	**102.0**
–	**F 40/250A**				701										–	**119.8**
Fm 50/125C	**F 50/125C**	**65**	**50**		465/431	292	132	160	242	190	240	35	35		**37.3**	**33.2**
–	**F 50/125B**				465										–	**37.2**
–	**F 50/125A**				484										–	**43.3**
–	**F 50/160C**				489	340	160	180	269	212	265				–	**48.0**
–	**F 50/160B**				535										–	**52.5**
–	**F 50/160A**														–	**56.4**
–	**F 50/200C**				616	360		200	316						–	**97.7**
–	**F 50/200B**				711										–	**114.0**
–	**F 50/200A**														–	**126.5**
–	**F 50/200AR**				743										–	**140.3**
–	**F 50/250D**				606	405	180	225	337	250	320	47.5	47.5		–	**101.3**
–	**F 50/250C**														–	**103.3**
–	**F 50/250B**				701										–	**120.4**
–	**F 50/250A**														–	**134.3**
–	**F 50/250AR**				733										–	**147.4**
–	**F 65/125C**	**80**	**65**		511	340	160	180	291	212	280				–	**53.5**
–	**F 65/125B**				557										–	**56.8**
–	**F 65/125A**														–	**63.3**
–	**F 65/160C**				621	360		200	300						–	**98.3**
–	**F 65/160B**														–	**99.3**
–	**F 65/160A**				716										–	**114.3**
–	**F 65/200B**				719	405	180	225	340	250	320				–	**120.3**
–	**F 65/200A**														–	**132.9**
–	**F 65/200AR**				751										–	**144.4**
–	**F 80/160D**	**100**	**80**	125	652				330						–	**103.8**
–	**F 80/160C**				747										–	**115.6**
–	**F 80/160B**														–	**133.1**
–	**F 80/160A**				779										–	**144.6**
–	**F 100/160C-N**	**125**	**100**		758	480	200	280	362	280	360	60	60	18	–	**126.3**
–	**F 100/160B-N**														–	**136.3**
–	**F 100/160A-N**				790										–	**151.3**

DIMENSIONES Y PESOS

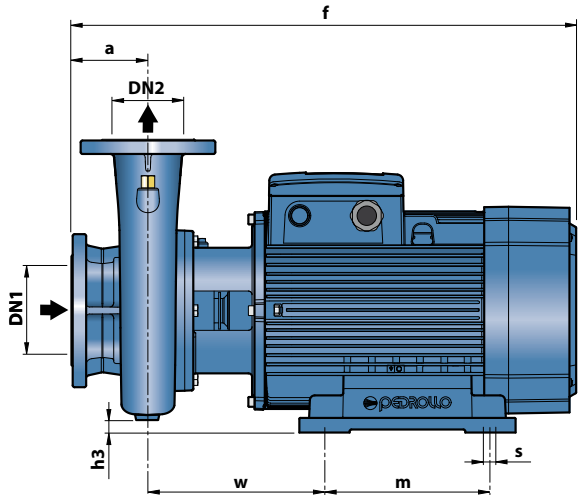

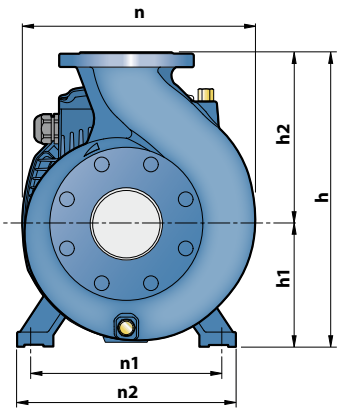

MODELO	DIMENSIONES mm													kg
Trifásica	DN1	DN2	a	f	h	h1	h2	h3	n	n1	n2	w	m	s	3~
F 65/250C				796											**201.3**
F 65/250B	**80**	**65**	100	847	450			15	369						**201.3**
F 65/250A				847		200	250			318	360	269.5	305	18.5	**219.3**
F 80/200B				824	430			25	360						**201.6**
F 80/200A	**100**	**80**		875											**201.6**
F 80/250B				872	480		280	12	380						**234.5**
F 80/250A			125	1015	620	250		55	490	400	490	294	350	24	**539.0**
F 100/200C				824											**225.3**
F 100/200B				875	480	200	280	0	391	318	360	269.5	305	18.5	**225.3**
F 100/200A	**125**	**100**		875											**233.3**
F 100/250B															**539.3**
F 100/250A			140	1036	620	250	280	45	490	400	490	300	350	24	**539.3**

BRIDAS DE LAS BOCAS

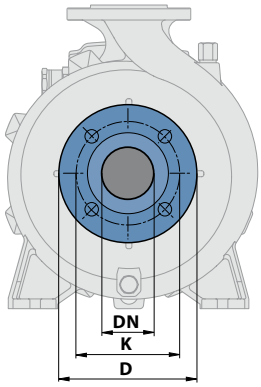

CONTROBRIDAS

(SE PUEDE PEDIR A PARTE)

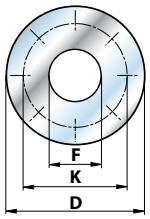

DN BRIDAS	D	K	ORIFICIOS	
mm	mm	mm	N°	Ø (mm)
32	140	100	4	18
40	150	110		
50	165	125		
65	185	145		
80	200	160	8	
100	220	180		
125	250	210		

DN BRIDAS	F	D	K	ORIFICIOS	
mm	CONTROBRIDAS	mm	mm	N°	Ø (mm)
32	**1¼"**	140	100	4	18
40	**1½"**	150	110		
50	**2"**	165	125		
65	**2½"**	185	145		
80	**3"**	200	160	8	
100	**4"**	220	180		
125	**5"**	250	210		