VXm 20/50

Fecha: 30/08/2023

Código	48SGV91E2A1U
Familia	VX /35-50
Gama	Elevación aguas cargadas
Típologia	Drenaje
Utilizos	Civil Doméstico Industrial

Límites de utilizo

Típologia líquido	Aguas cargadas
Temperatura líquido mínima	0 °C
Temperatura líquido máxima	40 °C
Máximo contenido de cloro	- ppm
Máximo contenido de sólidos	- ppm
Altura max. de aspiración	0 m
Máxima profundidad de utilizo	5,00 m
Temperatura ambiente máxima	- °C
Temperatura ambiente mínima	- °C
Presión máxima de ejercicio	- bar

Ejecución y normas de seguridad

Cable de alimentación de:

- 5 m para VX8-10/35, VX8-10/50
- 10 m para VX15/35, VX15/50

Interruptor con flotador externo para versiones monofásicas.

- EN 60335-1, IEC 60335-1, CEI 61-150
- EN 60034-1, IEC 60034-1, CEI 2-3

Conexiones

Tipo de bocas	Rosvadas Gas
Boca de aspiración	-
Boca de impulsión	2''

Punto de trabajo

Caudal de trabajo	0,000 l/min
Altura de trabajo	0,000 m
Rendimiento electrobomba	0,00 %
Potencia absorbida motor P1	0,00 kW

Datos de entrada

Caudal solicitado	0,000 l/min
Altura solicitada	0,000 m
Altura geodética de la instalación	0,000 m
Pérdidas de carga de la instalación	0,000 m
NPSH disponibile	0,000 m
Líquido	Water
Temperatura	20 °C
Densidad	998,1 kg/m^3
Viscosidad cinemática	1,00 mm^2/s
Presión de vapor	2.318 Pa

Datos de placa Bomba

Caudal	50 - 750 l/min
Altura	13 - 2.5 m
Altura Max	13.5 m
Altura Min	2.5 m
Indice de rendimiento mínimo	-

Otros datos Bomba

Máximo nivel presión sonora (1m)	- dBA
Funcionamiento en horizontal	No
Paso de cuerpos sólidos	50,00 mm

Datos de placa Motor

Voltaje	220-240 V
Fases	1
Frecuencia	50 Hz
Velocidad de rotación	2900 rpm
Potencia nominal	1,50 kW
Corriente nominal	9,6 A
Potencia absorbida P1	2,20 kW
Clase de eficiencia	Undefined
Capacidad condensador	35 µF
Voltaje condensador	450 V
Clase de aislamiento	F
Grado de protección IP	X8

Otros datos Motor

Corriente de arranque/nominal	3,3
Número max de arranques /hora	20
Factor de servicio	-
Cos Φ (4/4)	-
Rendimiento (4/4)	-
Protección térmica	Thermally Protected
Tipo de conector	-
Flujo de enfriamiento	- cm/s
Inmersión mínima para servicio continuo	360 mm

Copyright © Pedrollo 2023. All rights reserved. - Prepared by Luis Guajardo | Version 2/23/1 Rev.1001 (123)

Prestaciones

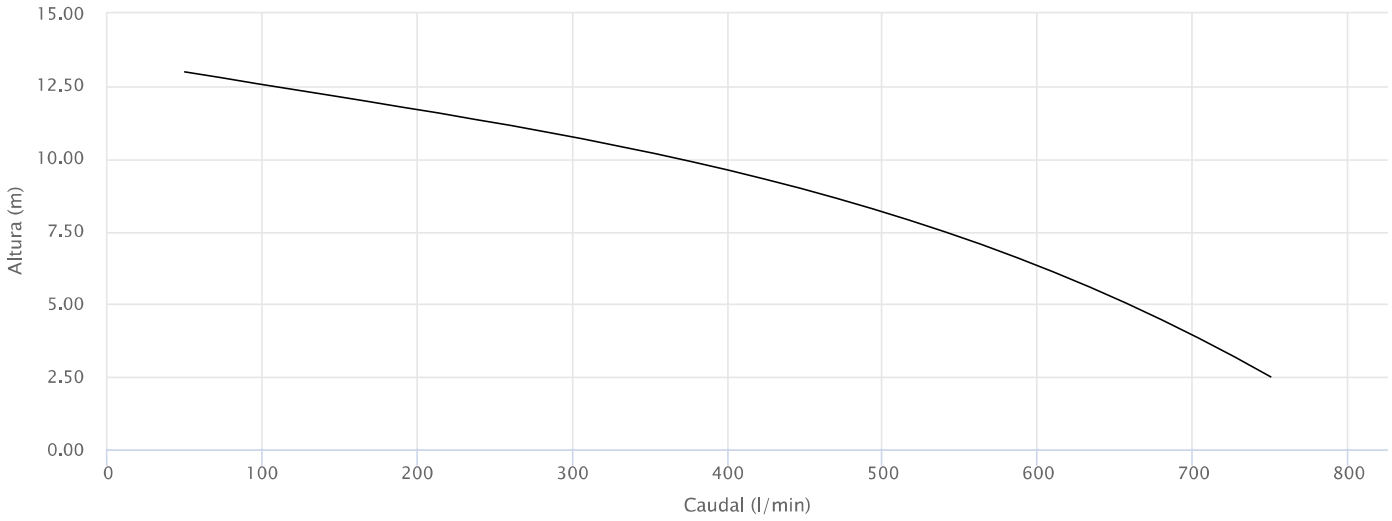

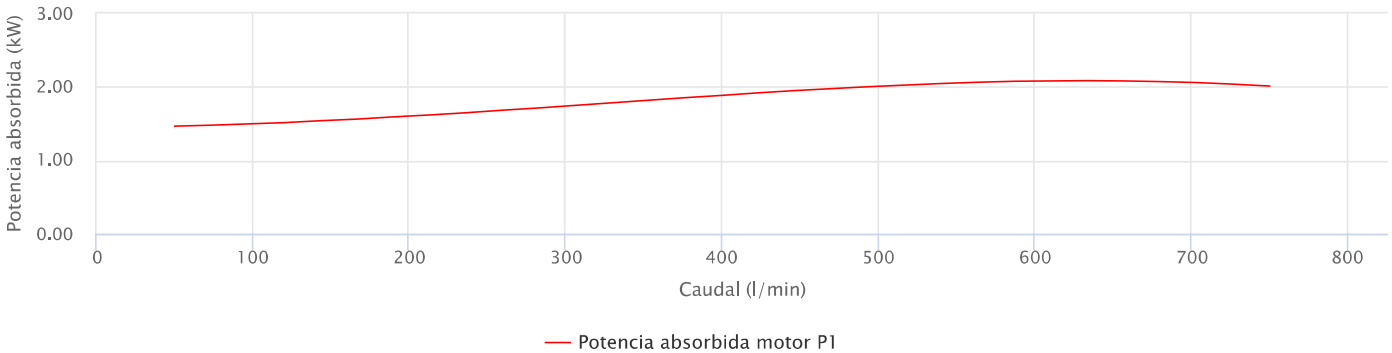

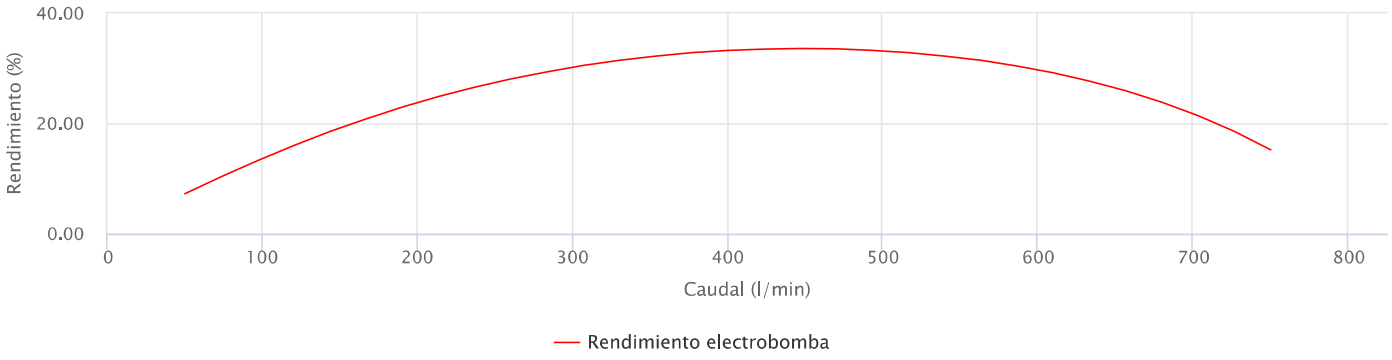

Copyright © Pedrollo 2023. All rights reserved. - Prepared by Luis Guajardo | Version 2/23/1 Rev.1001 (123)

Ejecución

Rodamientos

Rodamiento motor - lado bomba	6203 2RS - C3
Rodamiento motor - lado opuesto	6203 ZZ

Sello eje

Tipo de sello	Tenuta Meccanica Doppia in camera d'olio
Diámetro LM	14
Anillo fijo LM	Carburo de Silicio
Anillo rotante LM	Grafito
Elastómero LM	NBR
Restringimiento DN1=450 DN2=350	MG1-14D SIC
Diámetro LB	14
Anillo fijo LB	Carburo de Silicio
Anillo rotante LB	Carburo de Silicio
Elastómero LP	NBR

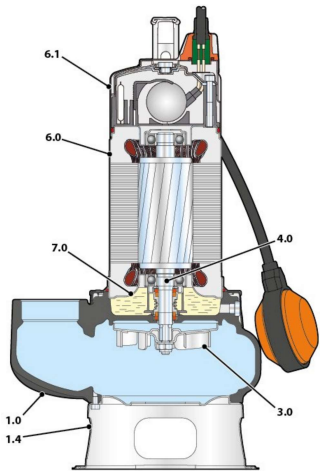

Materiales

1.0 - Cuerpo bomba	Hierro fundido GJL 200 EN 1561
1.4 - Base	Acero inoxidable EN 1.4301 (AISI 304)
3.0 - Rodete	Acero inoxidable EN 1.4301 (AISI 304)
4.0 - Eje bomba	Acero inoxidable EN 1.4057 (AISI 431)
6.0 - Portamotor	Acero inoxidable EN 1.4301 (AISI 304)
6.1 - Tapa motor	Acero inoxidable EN 1.4301 (AISI 304)
7.0 - Soporte motor	Hierro fundido GJL 200 EN 1561

Dimensiones

DN2	a	b	c	d	f	h	h1	p	x	Kg
	[mm]									
2"	115	95	155	60	200	513	169	500	500	20,2

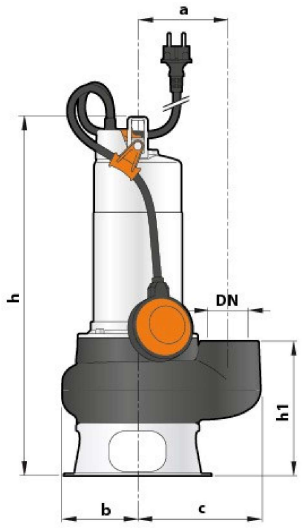

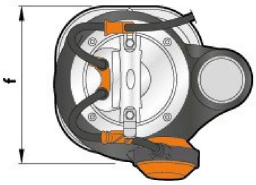

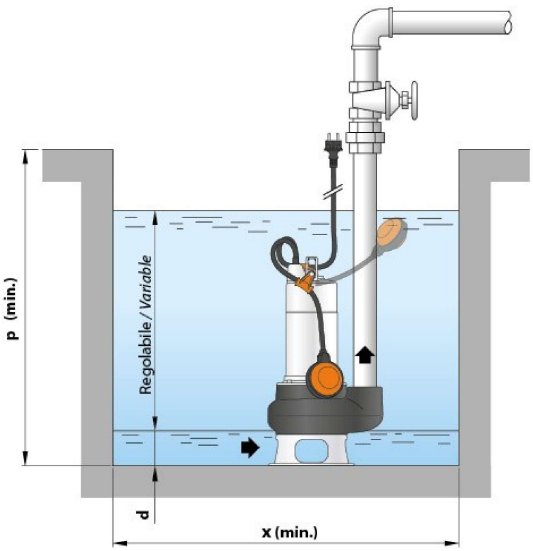

Copyright © Pedrollo 2023. All rights reserved. - Prepared by Luis Guajardo | Version 2/23/1 Rev.1001 (123)